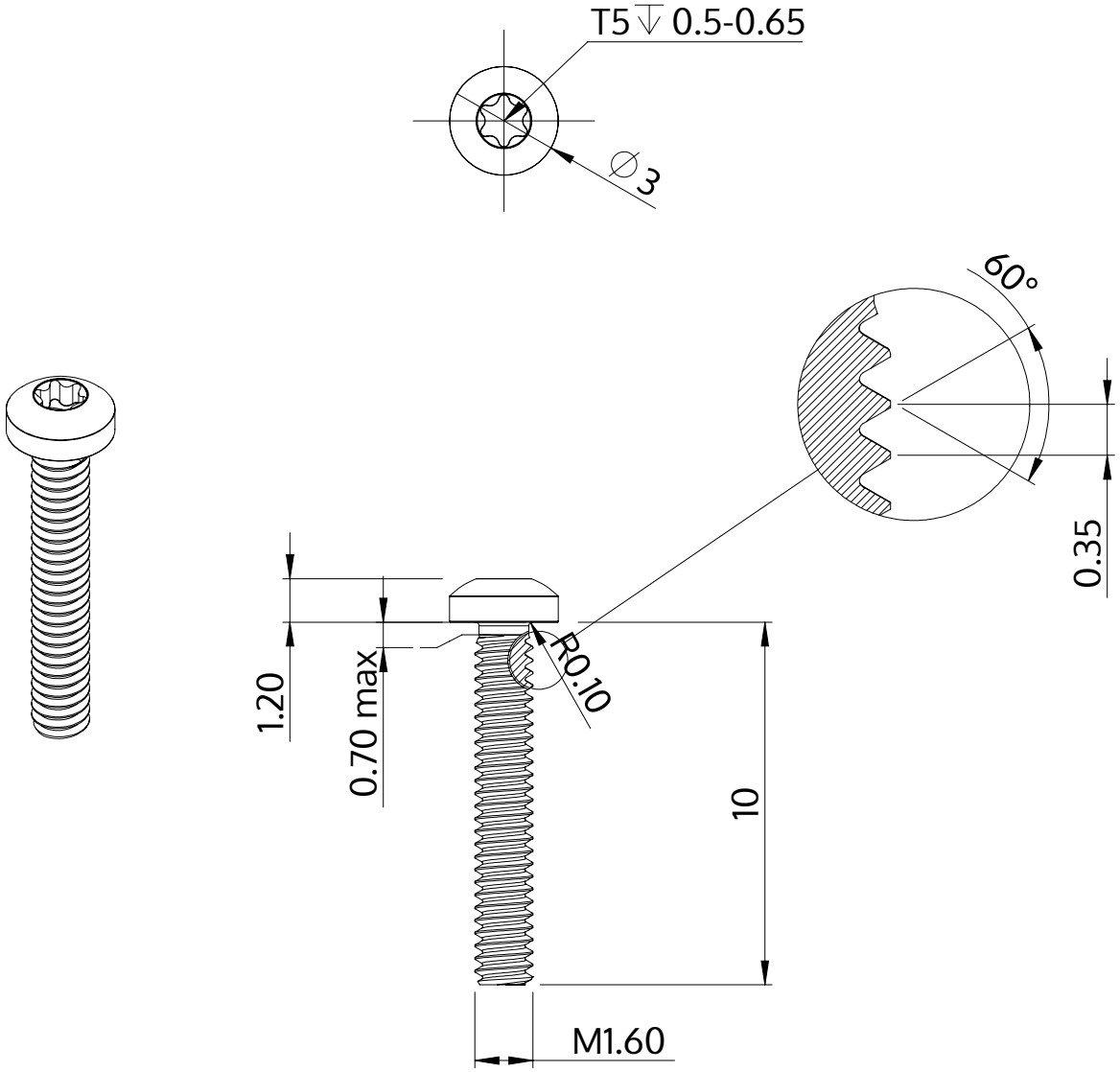

Descrição	STM39 1.6x10.0 - T5
Material	inox A2
Superfície	Decapado e passivado
Peso	0.149 kg / 1000 peças

SCREWERK	**STM390160100E**	
Desenho Métrico A4	Escala 5:1	2024-10