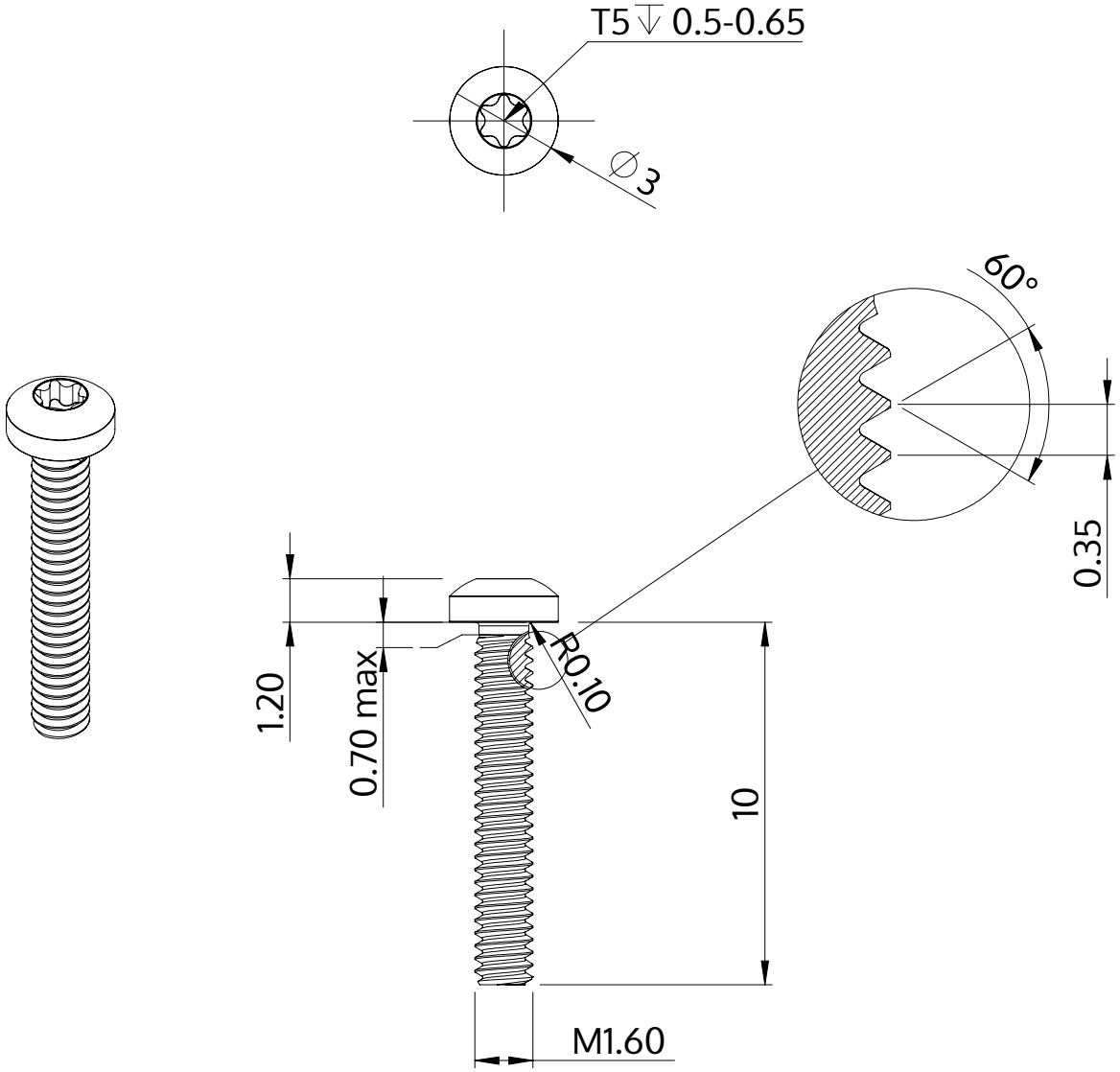

Описание	STM39 1.6x10.0 - T5
Материал	неръждаема стомана A2
Повърхност	гланциран, полиран, пасиваран
Тегло	0.149 kg / 1000 Бройка

SCREWERK	**STM390160100E**	
Метричен дизайн A4	Мащаб 5:1	2024-10