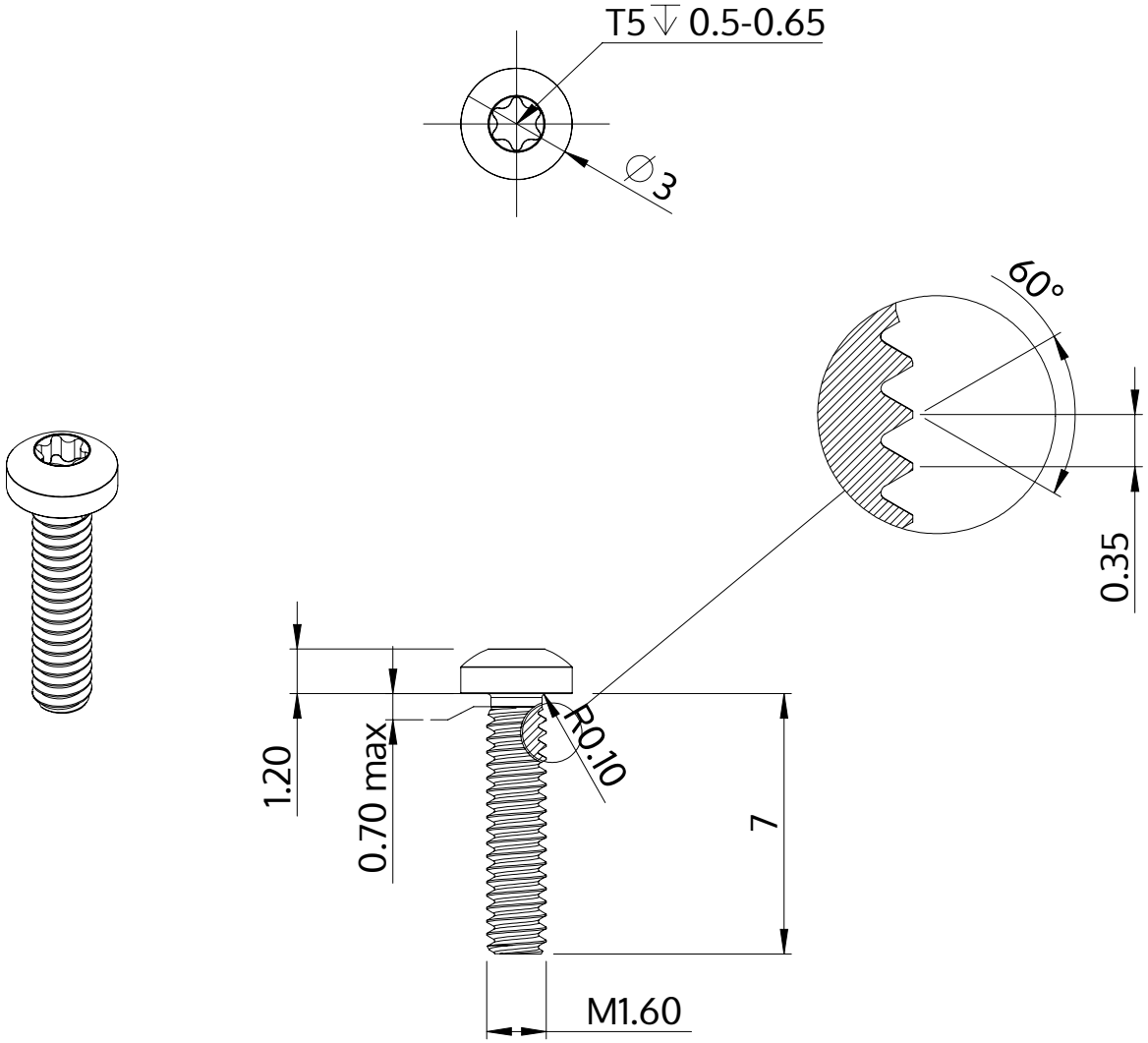

Beskrivelse	STM39 1.6x7.0 - T5
Materiale	Ædelstål A2
Overflade	blank, bejdset og passiveret
Vægt	0.118 kg / 1000 stykke

SCREWERK	**STM390160070E**	
Metrisk tegning A4	Skalering 5:1	2024-10