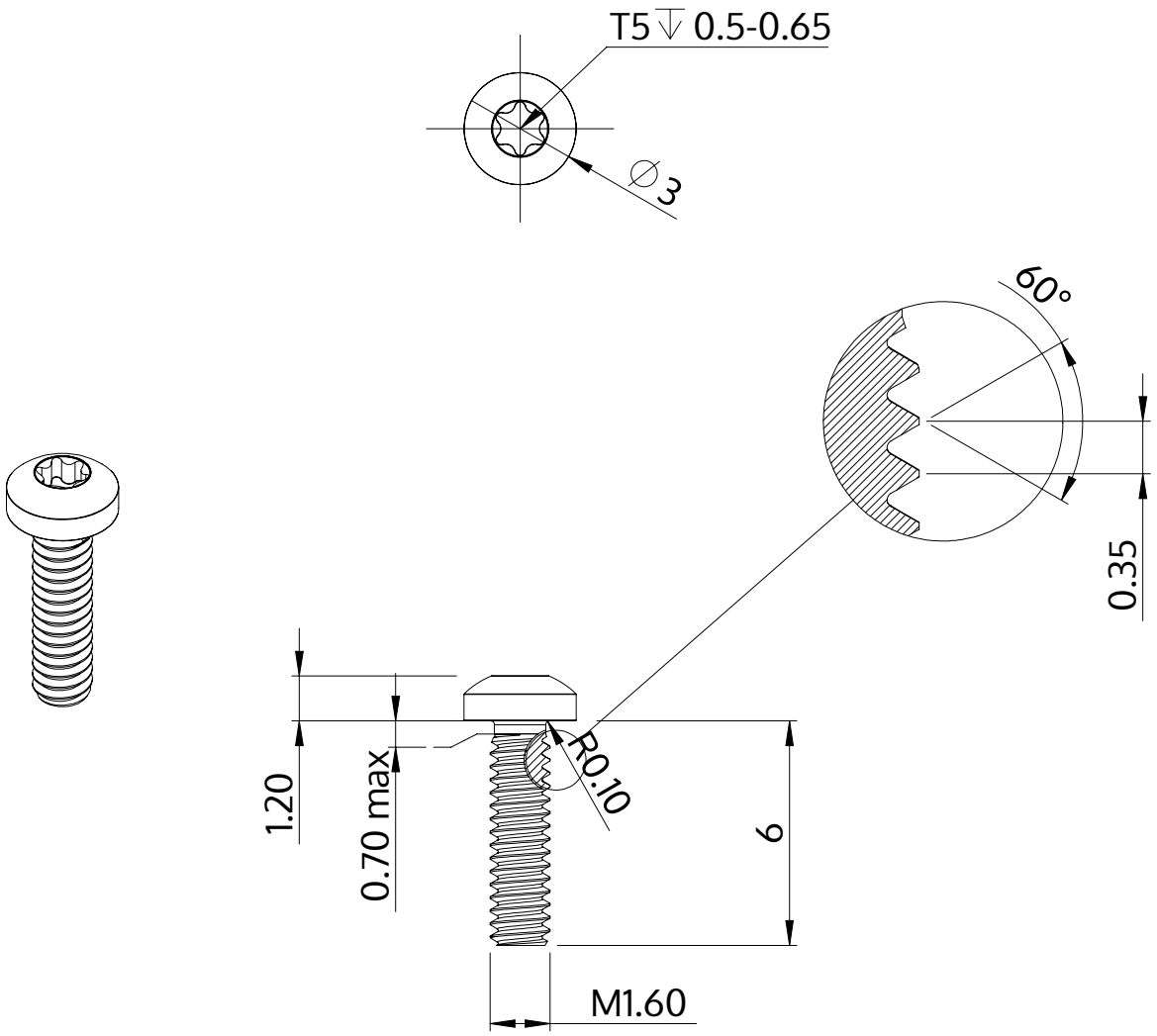

Descrizione	STM39 1.6x6.0 - T5
Materiale	acciaio, temprato
Superficie	zincato 5-7 micron, ricotto, blu / trasparente passivato
Peso	0.108 kg / 1000 pezzi

SCREWERK	**STM390160060S**	
Disegno metrico A4	Scala None:1	2024-04