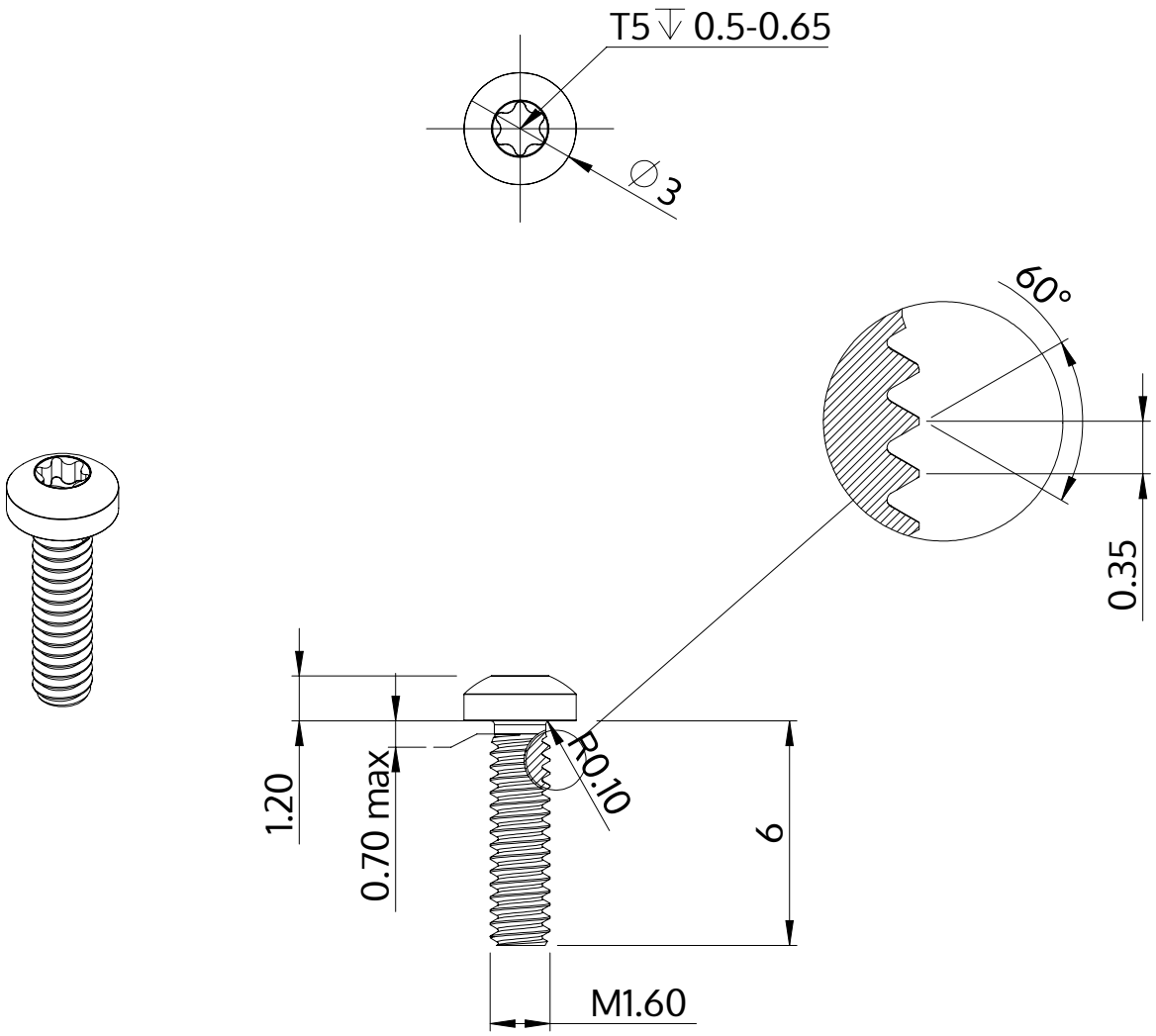

Descripción	STM39 1.6x6.0 - T5
Material	Acero, endurecido
Superficie	galvanizado 5-7 micras, recocido, azul / pasivado transparente
Peso	0.108 kg / 1000 Piezas

SCREWERK	**STM390160060S**	
Diseño métrico	Escalada None:1	2024-04