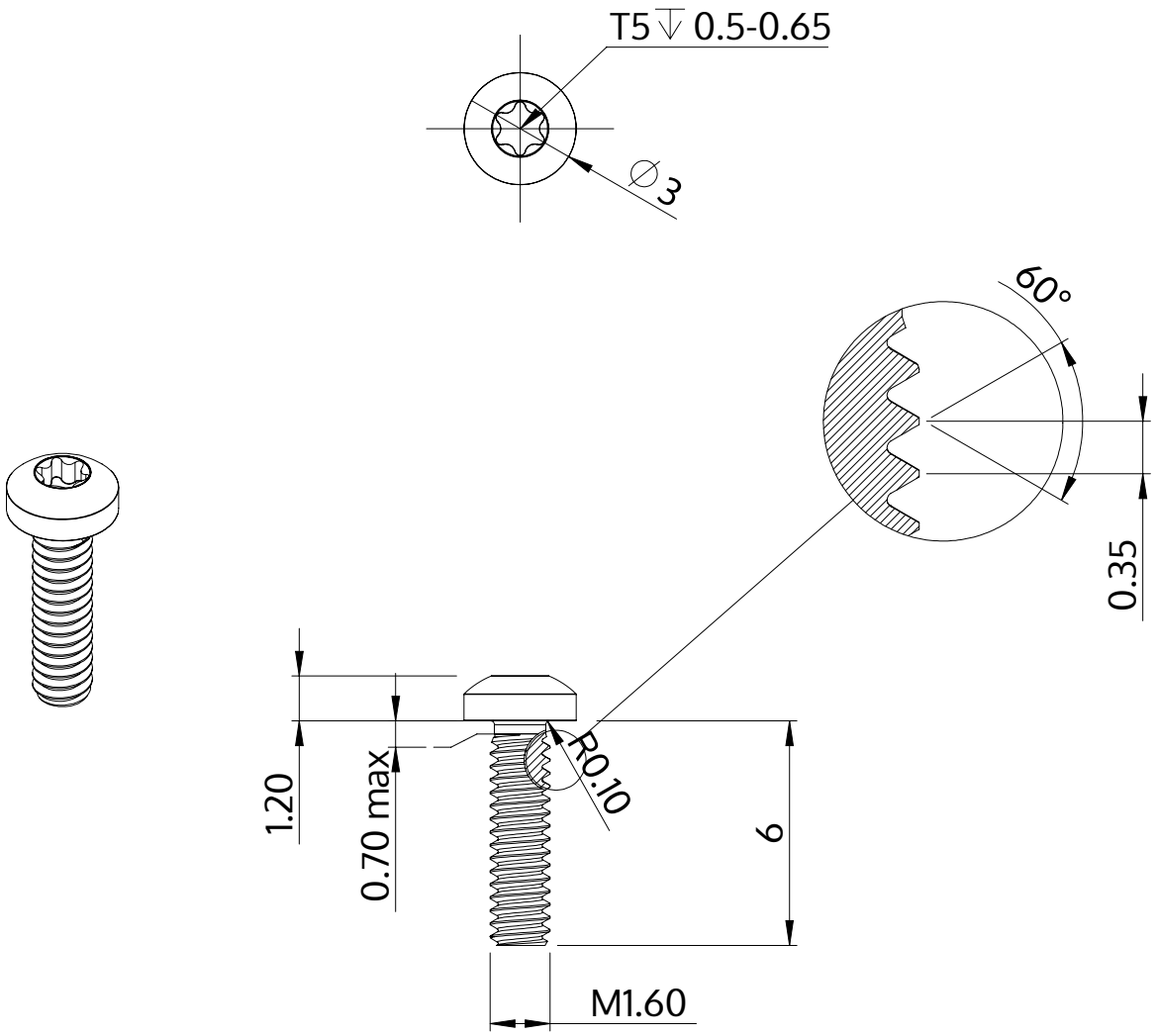

Descrizione	STM39 1.6x6.0 - T5
Materiale	acciaio, temprato
Superficie	Placcato Zinco-Nichel, passivato nero, ricotto, sigillato
Peso	0.108 kg / 1000 pezzi

SCREWERK	**STM390160060B**	
Disegno metrico A4	Scala 5:1	2024-10