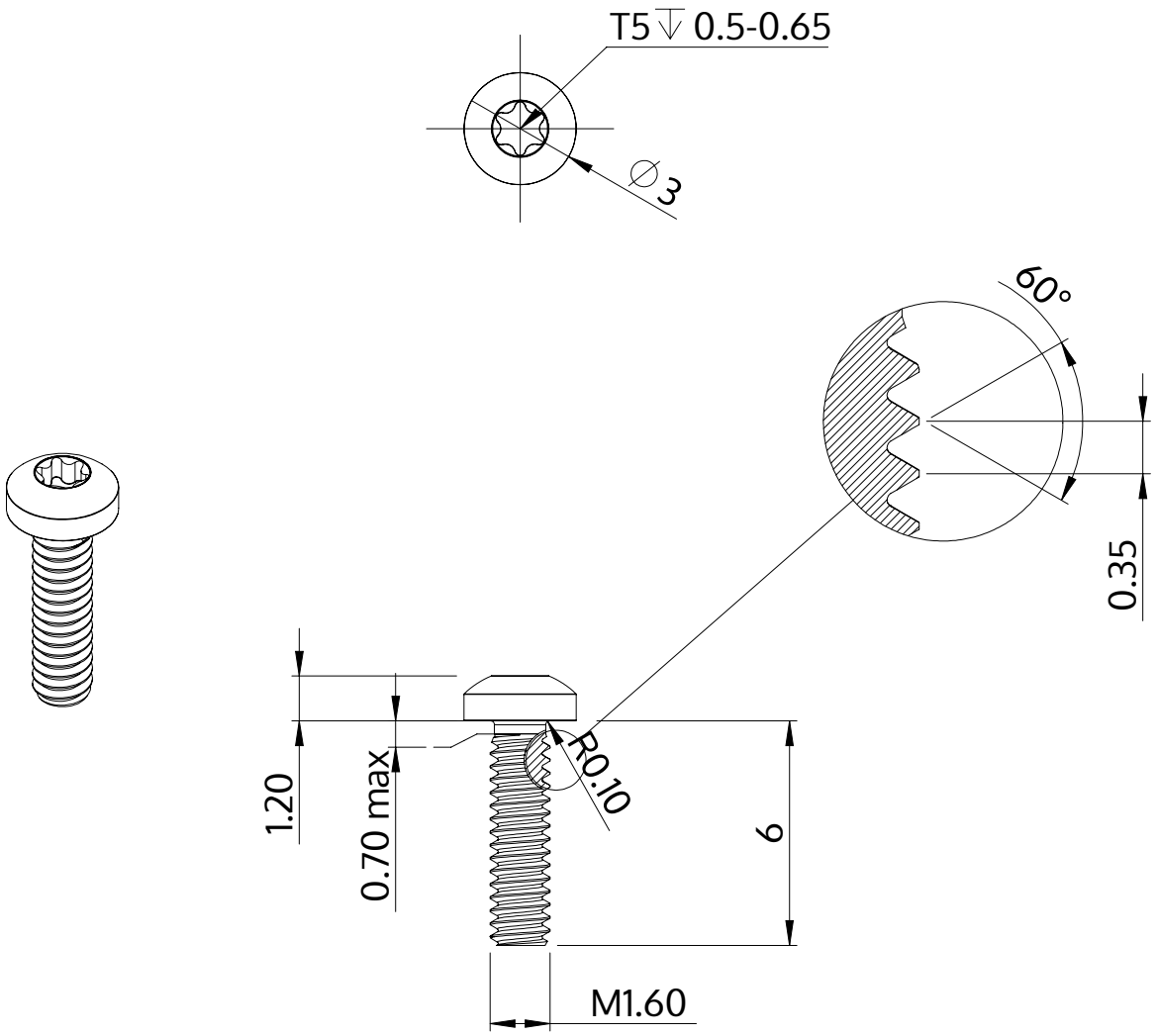

Beschreibung	STM39 1.6x6.0 - T5
Werkstoff	Stahl, vergütet
Oberfläche	ZnNi min. 5µm, schwarz passiviert, getempert, versiegelt
Gewicht	0.108 kg / 1000 Stück

SCREWERK	**STM390160060B**	
Metrische Zeichnung A4	Skalierung 5:1	2024-10