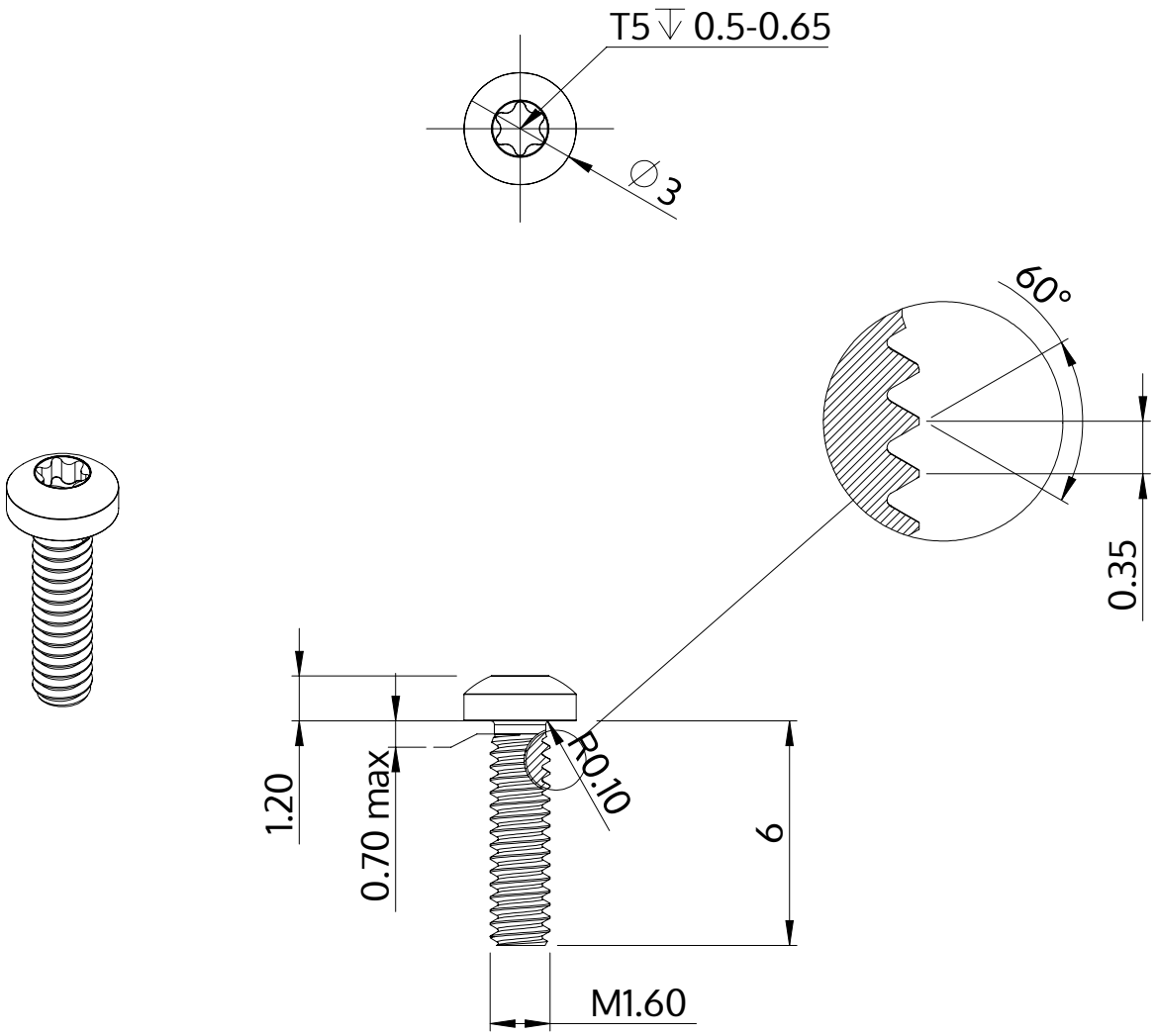

Popis	STM39 1.6x6.0 - T5
Materiál	Temperovaná ocel
Povrch	ZiNi černá-pasivovaná+temperovaná+utěsněná
Hmotnost	0.108 kg / 1000 Kus

SCREWERK	**STM390160060B**	
Metric výkres A4	Měřítko 5:1	2024-10