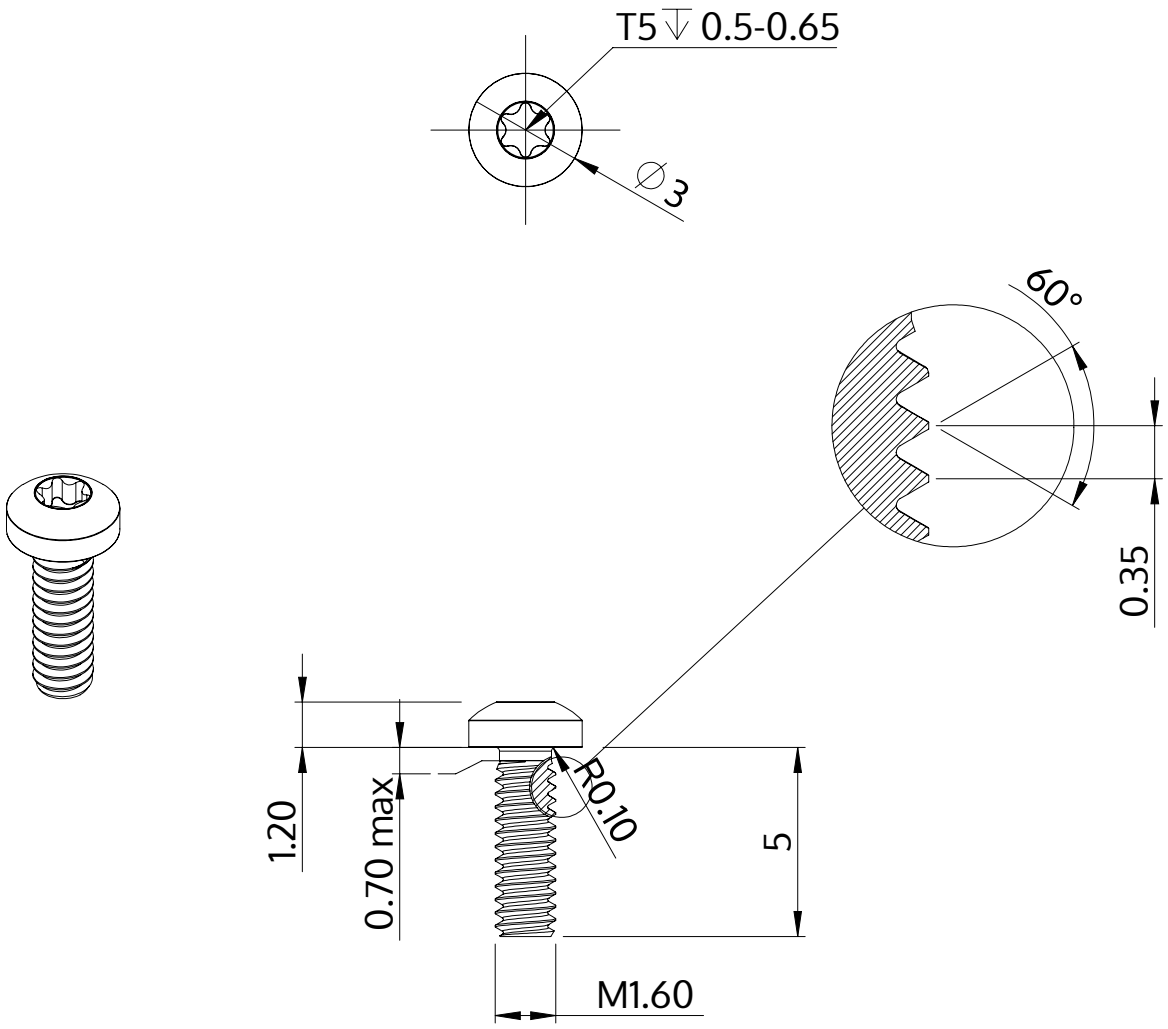

Beschrijving	STM39 1.6x5.0 - T5
Materiaal	veredeld staal
Oppervlak	ZnNi zwart-gepassiveerd, getempert, verzegeld
Gewicht	0.098 kg / 1000 stuk

SCREWERK	**STM390160050B**	
Metrische tekening A4	Schaal 5:1	2024-10