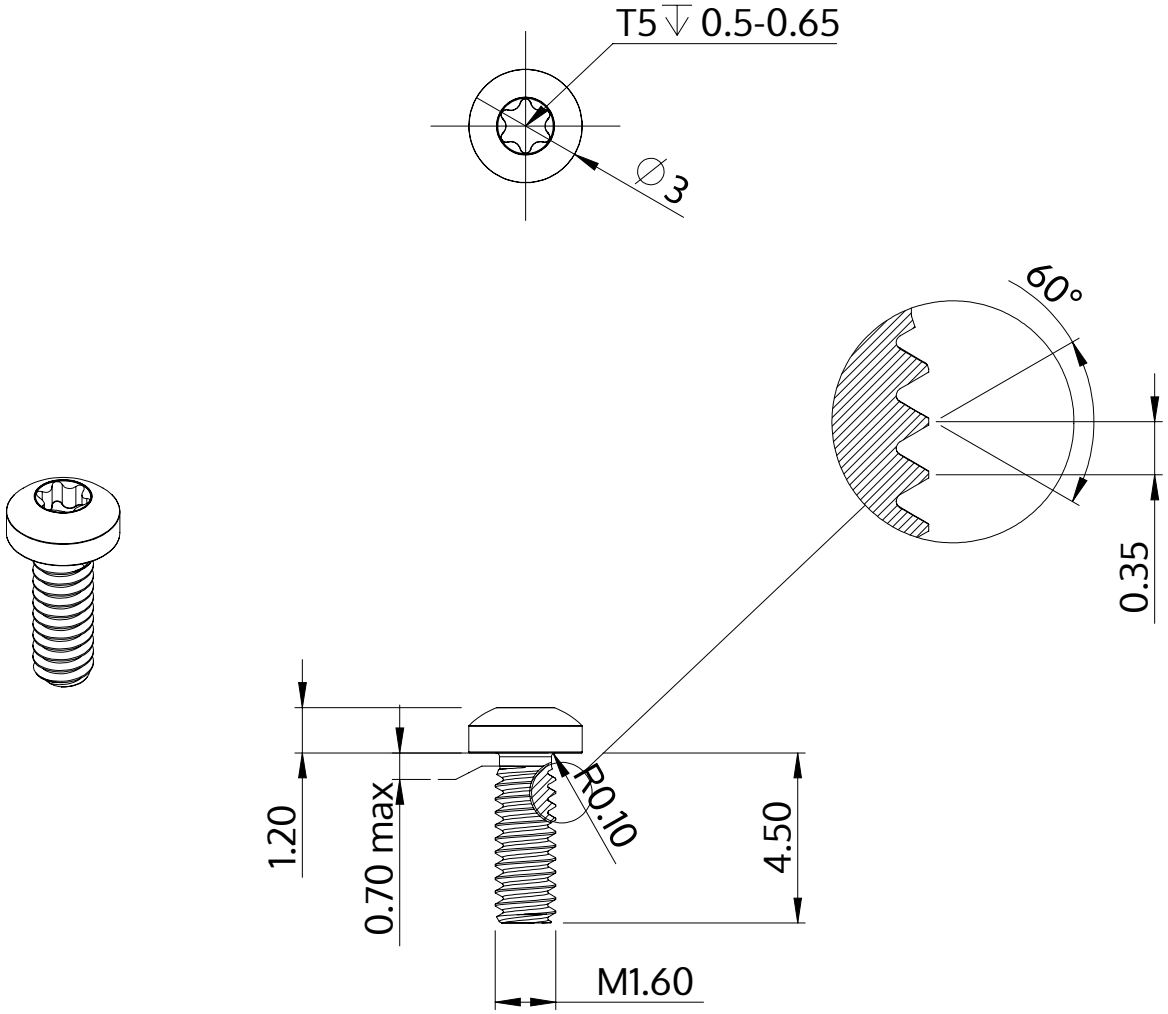

Descrizione	STM39 1.6x4.5 - T5
Materiale	acciaio inossidabile A2
Superficie	bianco-decapato e passivato
Peso	0.093 kg / 1000 pezzi

SCREWERK	**STM390160045E**	
Disegno metrico A4	Scala 5:1	2024-10