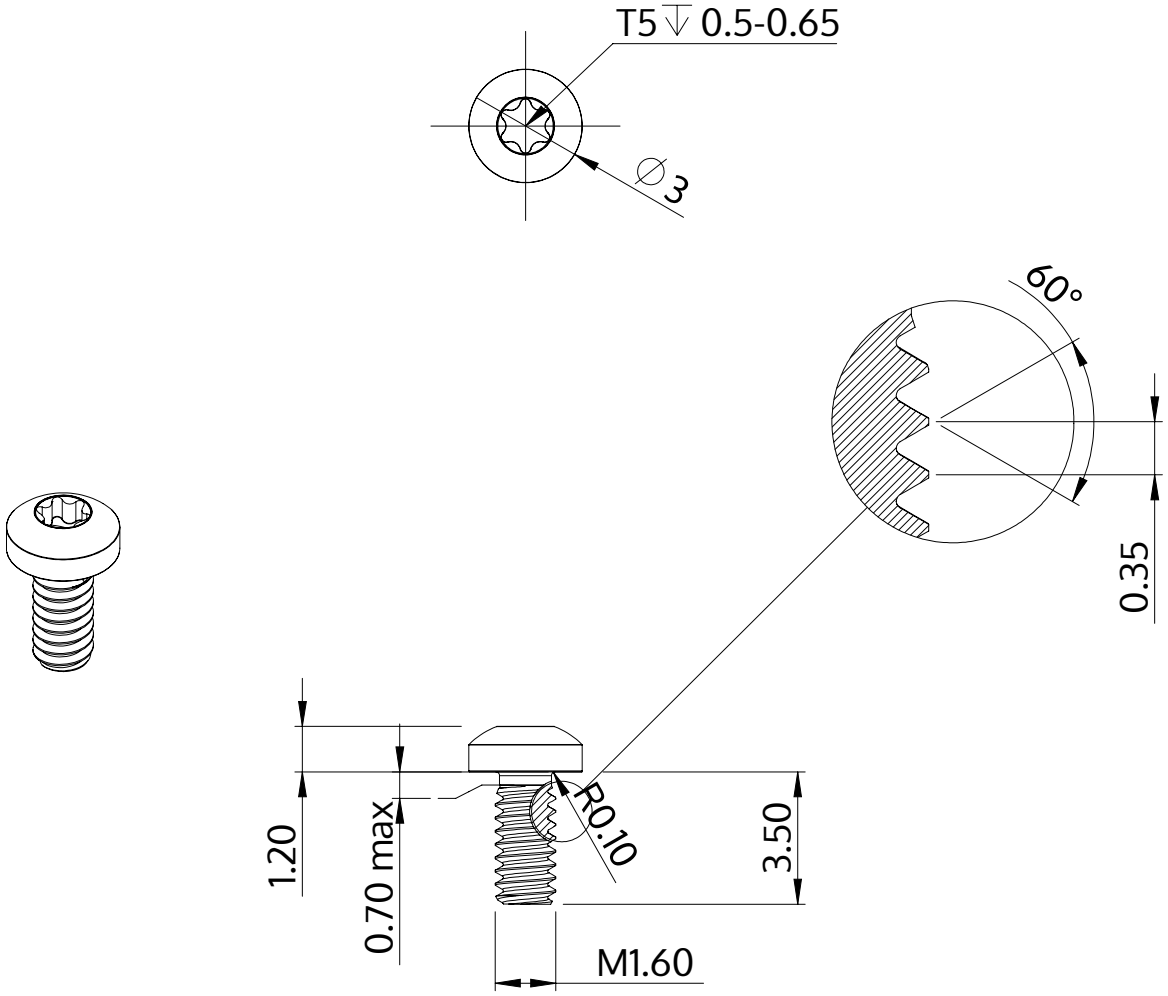

Popis	STM39 1.6x3.5 - T5
Materiál	Temperovaná ocel
Povrch	Pozinkovaná 5-7 µm, temperovaná, modrá, pasivovaná průhledně
Hmotnost	0.082 kg / 1000 Kus

SCREWERK	**STM390160035S**	
Metric výkres A4	Měřítko 5:1	2024-10