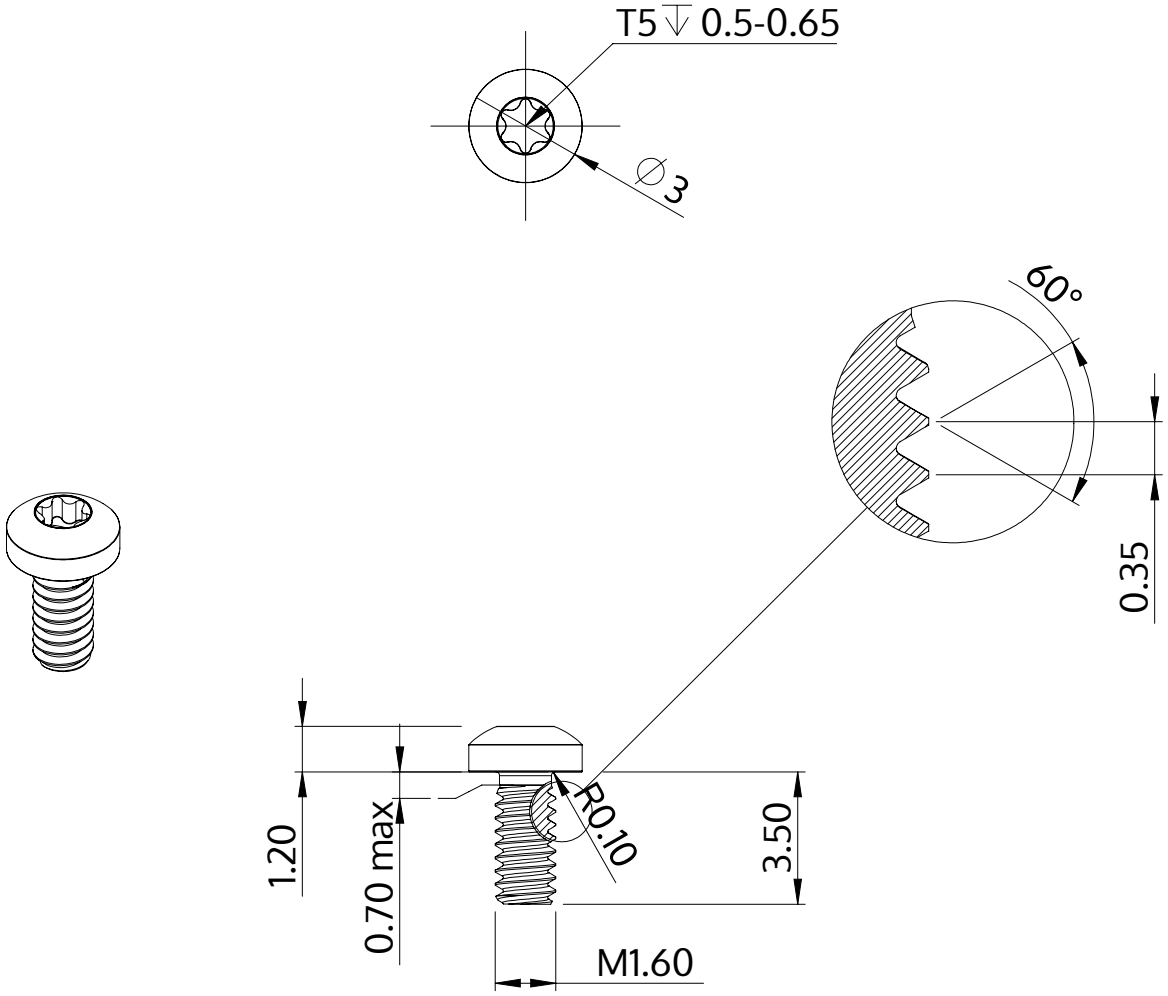

Descriere	STM39 1.6x3.5 - T5
Material	oţel inoxidabil A2
Exterior	neacoperit, murat și pasivat
Greutate	0.082 kg / 1000 unități

SCREWERK	**STM390160035E**	
Desen metric A4	Scalarea 5:1	2024-10