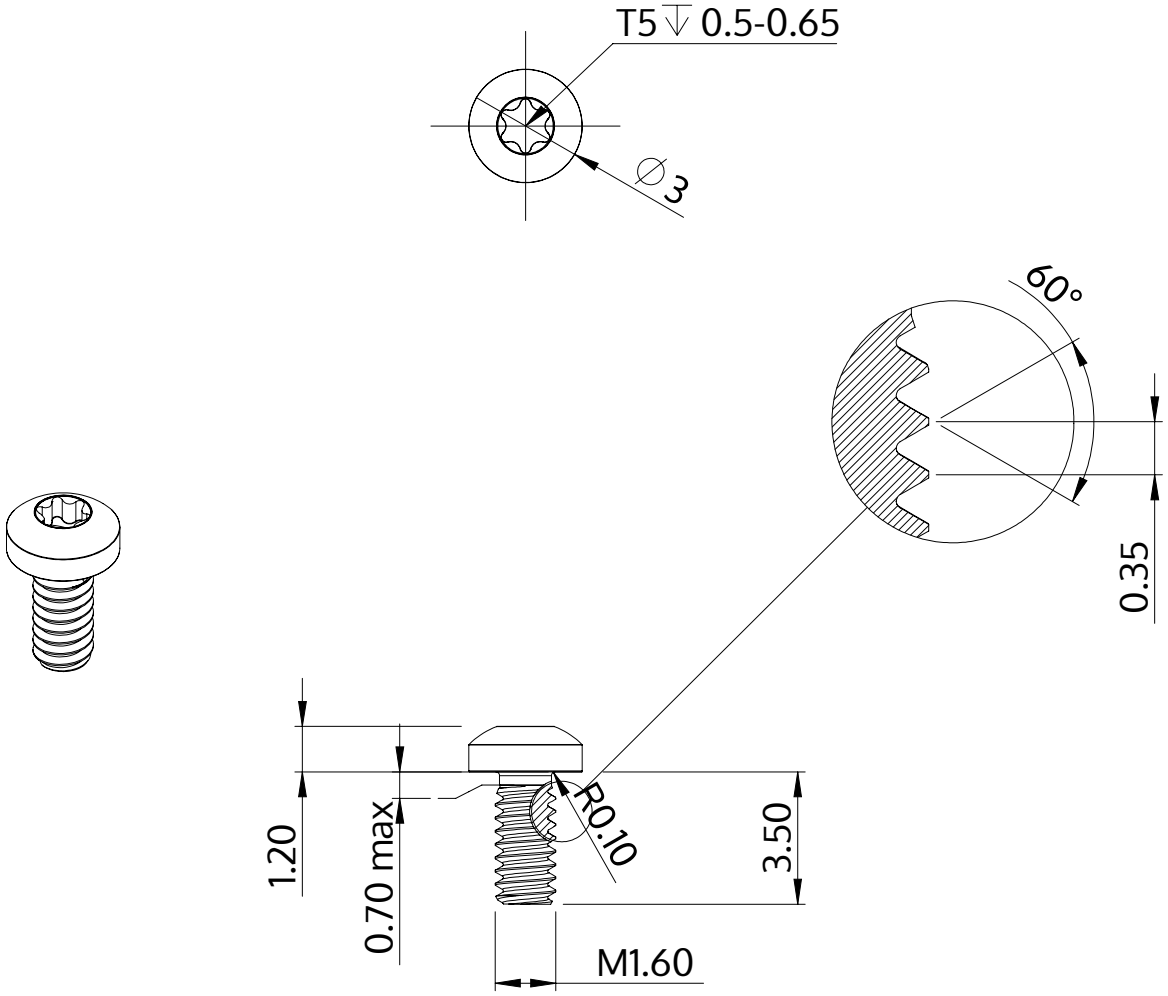

Descrição	STM39 1.6x3.5 - T5
Material	aço, endurecido
Superfície	Zincado Niquelado Galvanizado, Passivado negro
Peso	0.082 kg / 1000 peças

SCREWERK	**STM390160035B**	
Desenho Métrico A4	Escala 5:1	2024-10