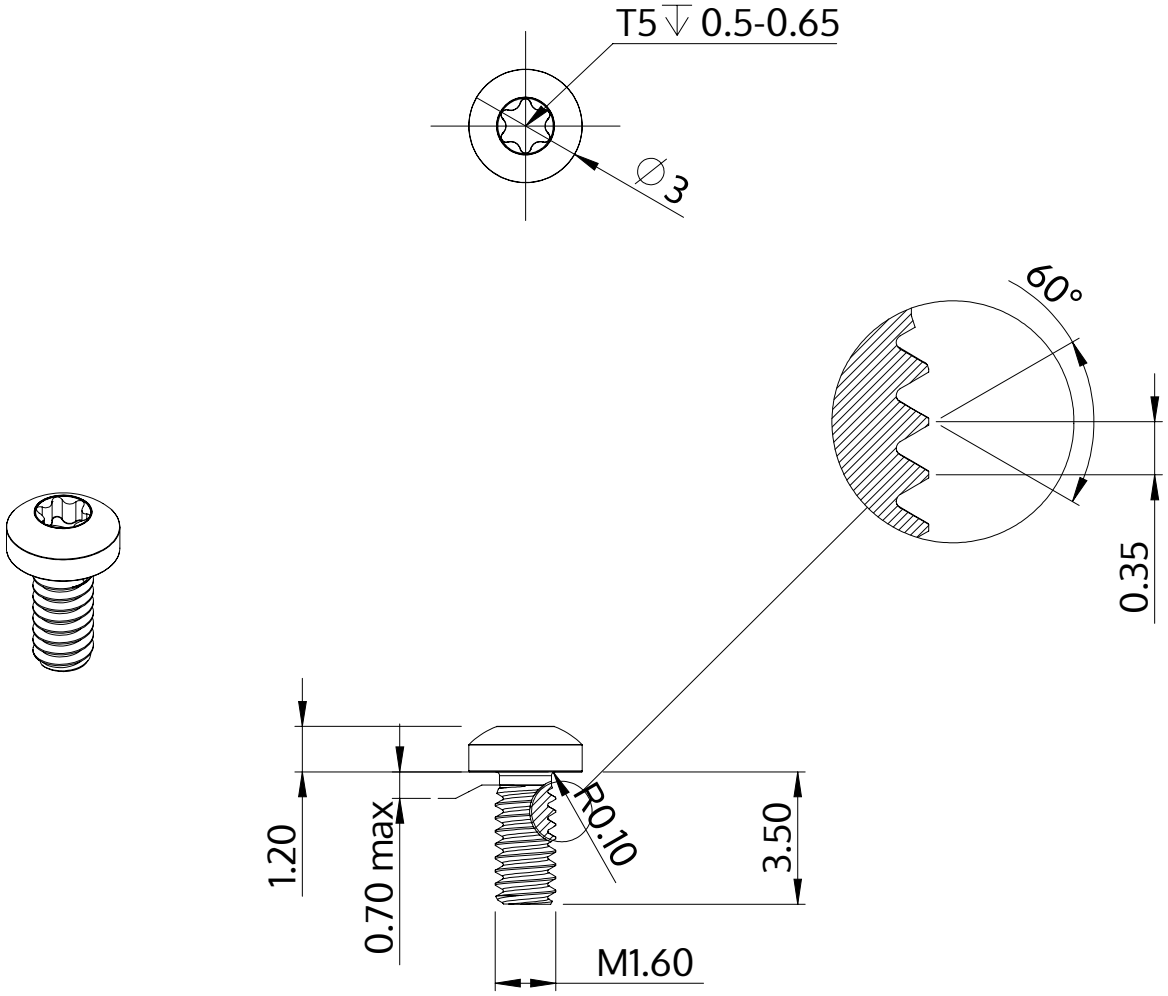

Описание	STM39 1.6x3.5 - T5
Материал	стомана, закалена
Повърхност	цинково и никелово покритие, Черен, пасивиран, темпериран, херметизация
Тегло	0.082 kg / 1000 Бройка

SCREWERK	**STM390160035B**	
Метричен дизайн A4	Мащаб 5:1	2024-10