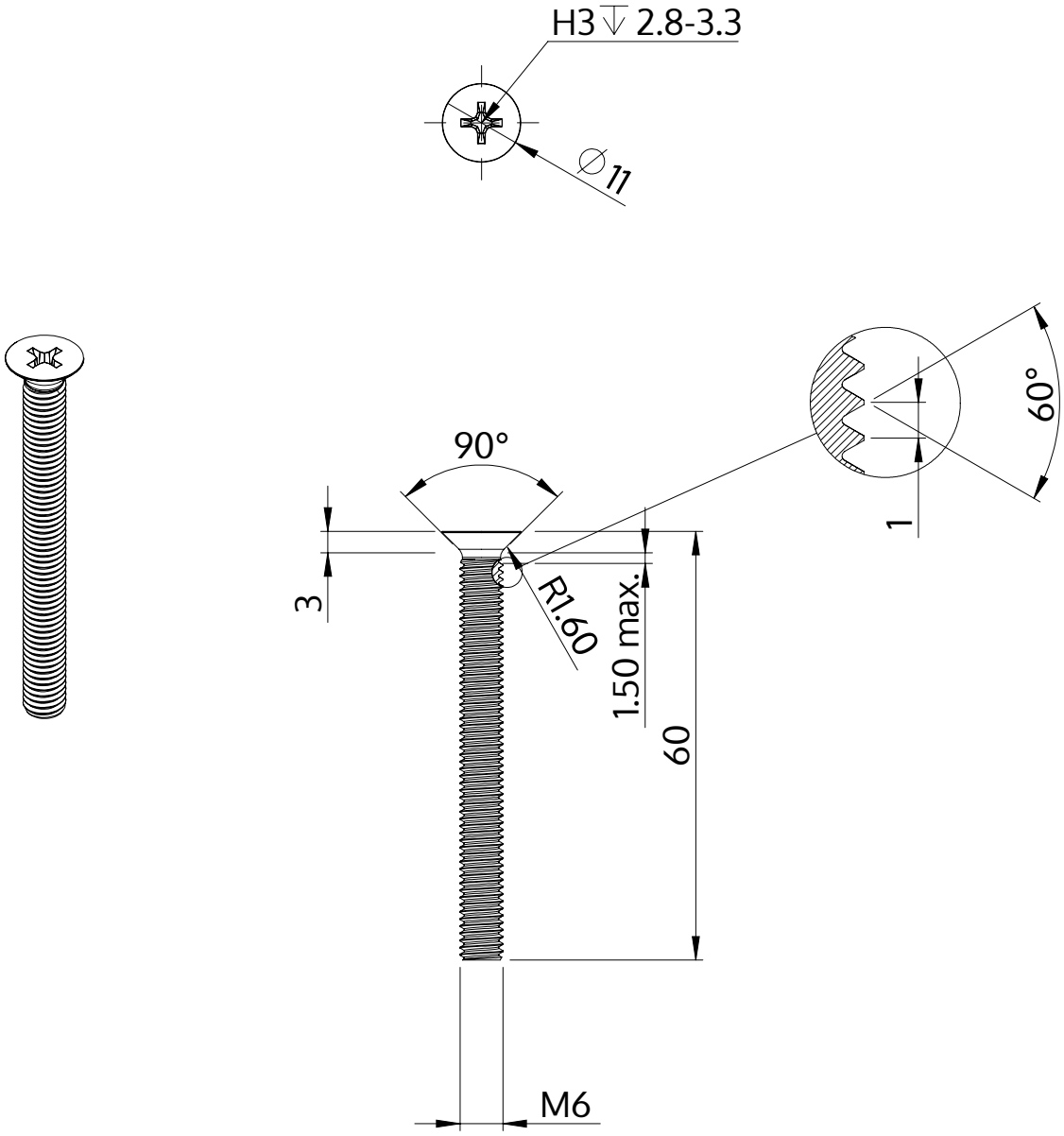

Popis	STM33 6.0x60.0 - H3
Materiál	Temperovaná ocel
Povrch	ZiNi černá-pasivovaná+temperovaná+utěsněná
Hmotnost	10.827 kg / 1000 Kus

SCREWERK	**STM330600600B**	
Metric výkres A4	Měřítko 1:1	2024-10