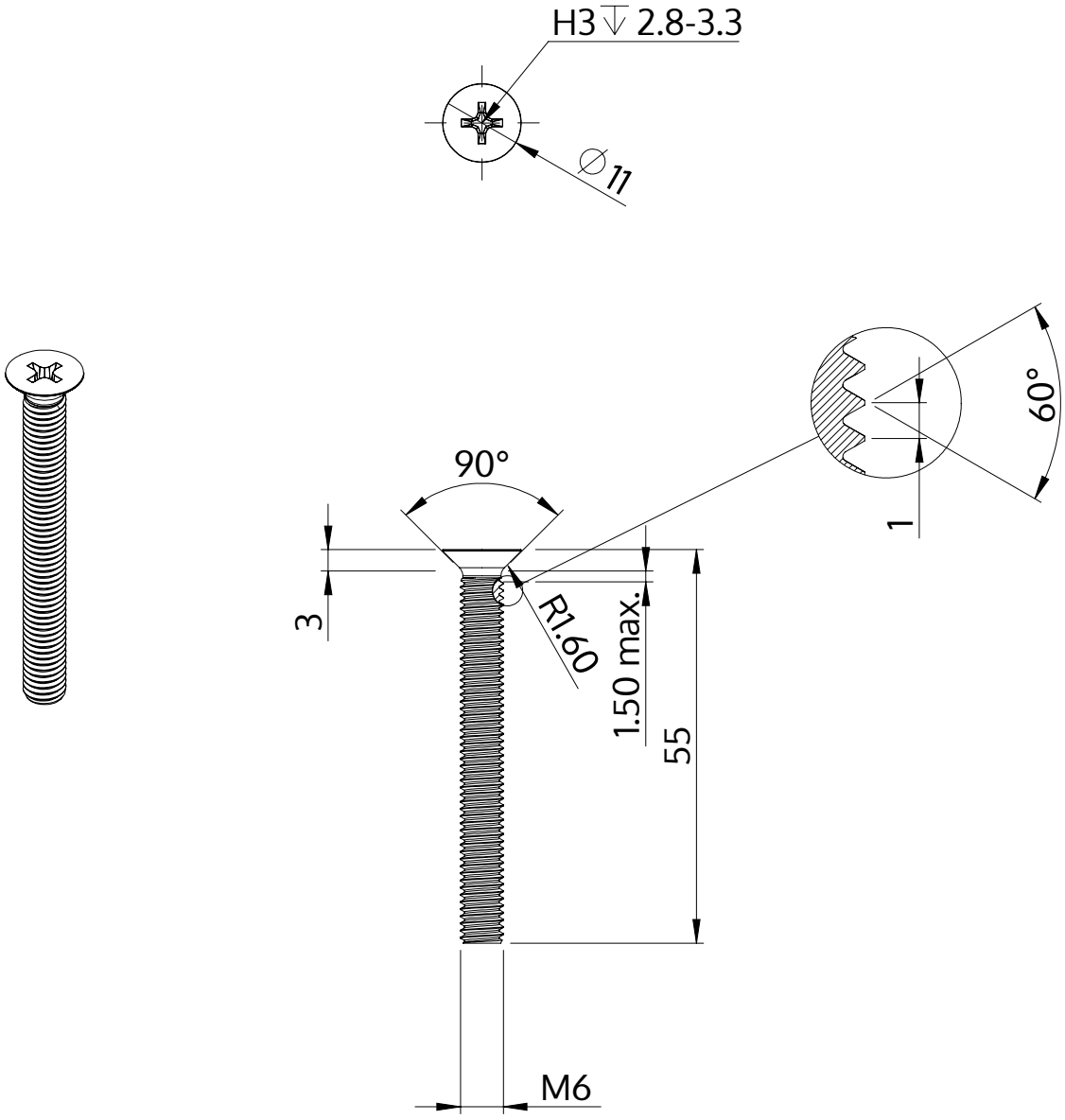

Descrizione	STM33 6.0x55.0 - H3
Materiale	acciaio inossidabile A2
Superficie	bianco-decapato e passivato
Peso	9.975 kg / 1000 pezzi

SCREWERK	**STM330600550E**	
Disegno metrico A4	Scala None:1	2024-04