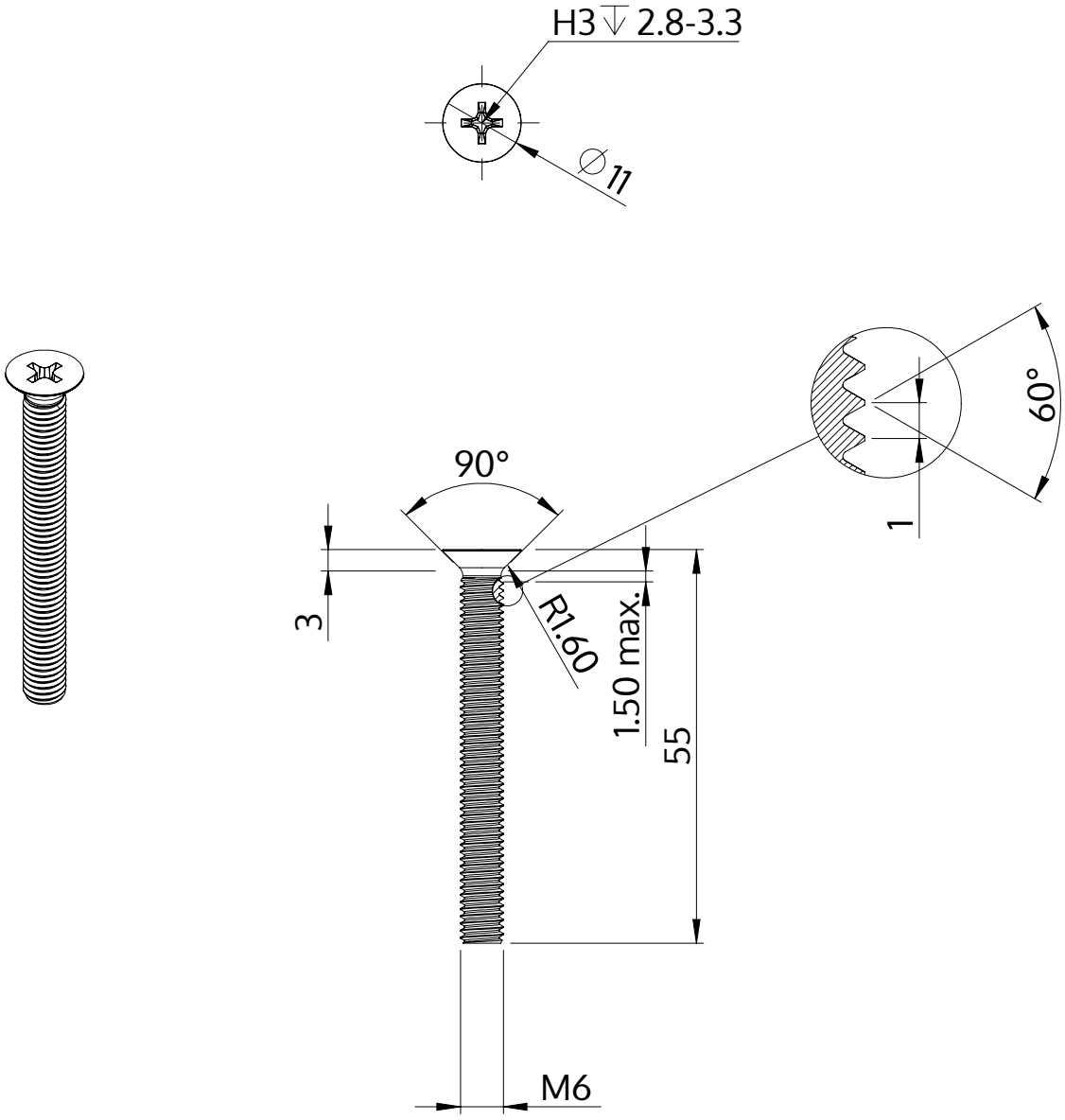

Description	STM33 6.0x55.0 - H3
Matière	acier inoxydable A2
Surface	brillant décapé et passivé
Poids	9.975 kg / 1000 Unité

SCREWERK	**STM330600550E**	
Dessin métrique A4	Redimensionner None:1	2024-04