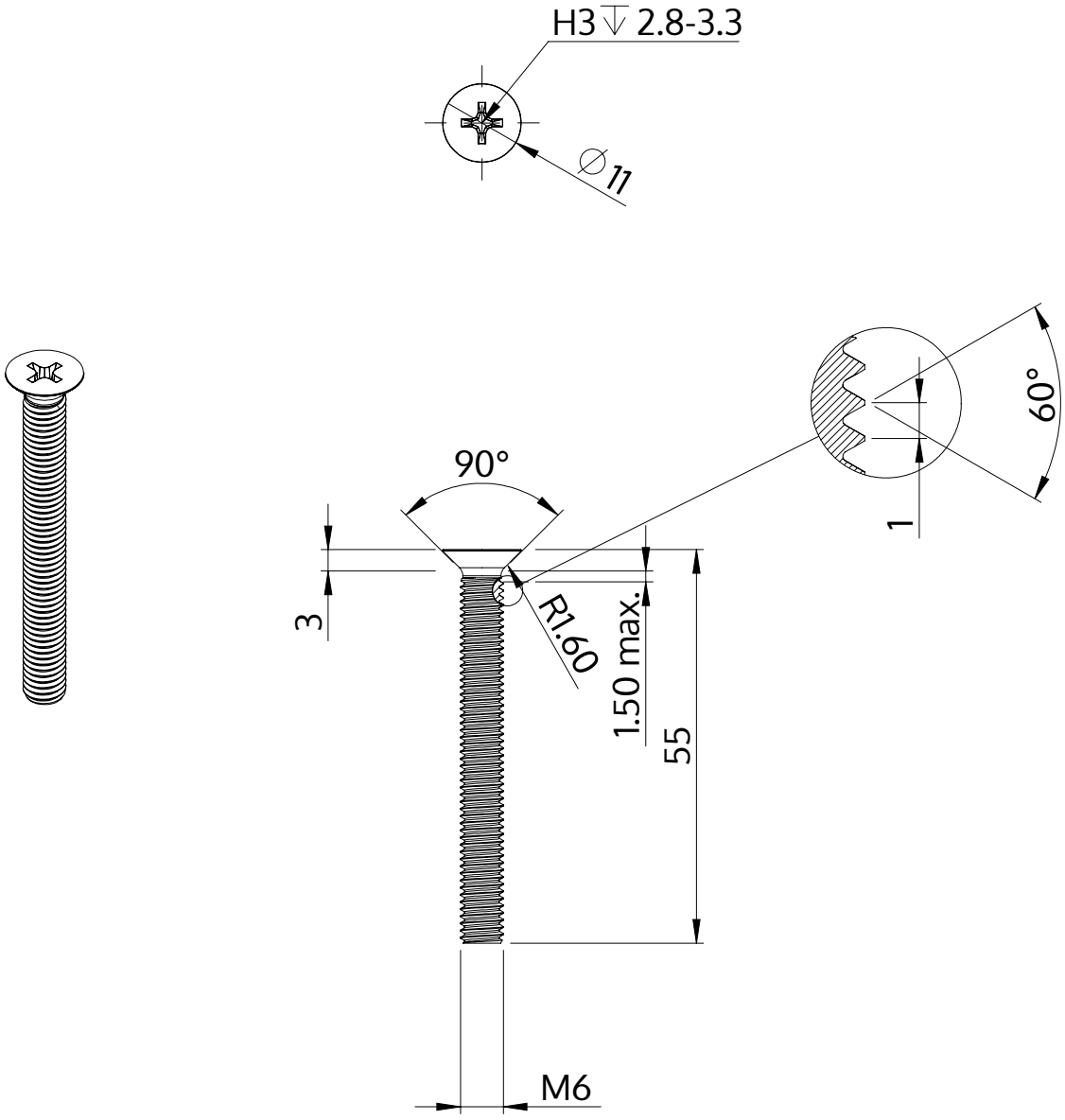

Descrizione	STM33 6.0x55.0 - H3
Materiale	acciaio, temprato
Superficie	Placcato Zinco-Nichel, passivato nero, ricotto, sigillato
Peso	9.975 kg / 1000 pezzi

SCREWERK	**STM330600550B**	
Disegno metrico A4	Scala None:1	2024-04