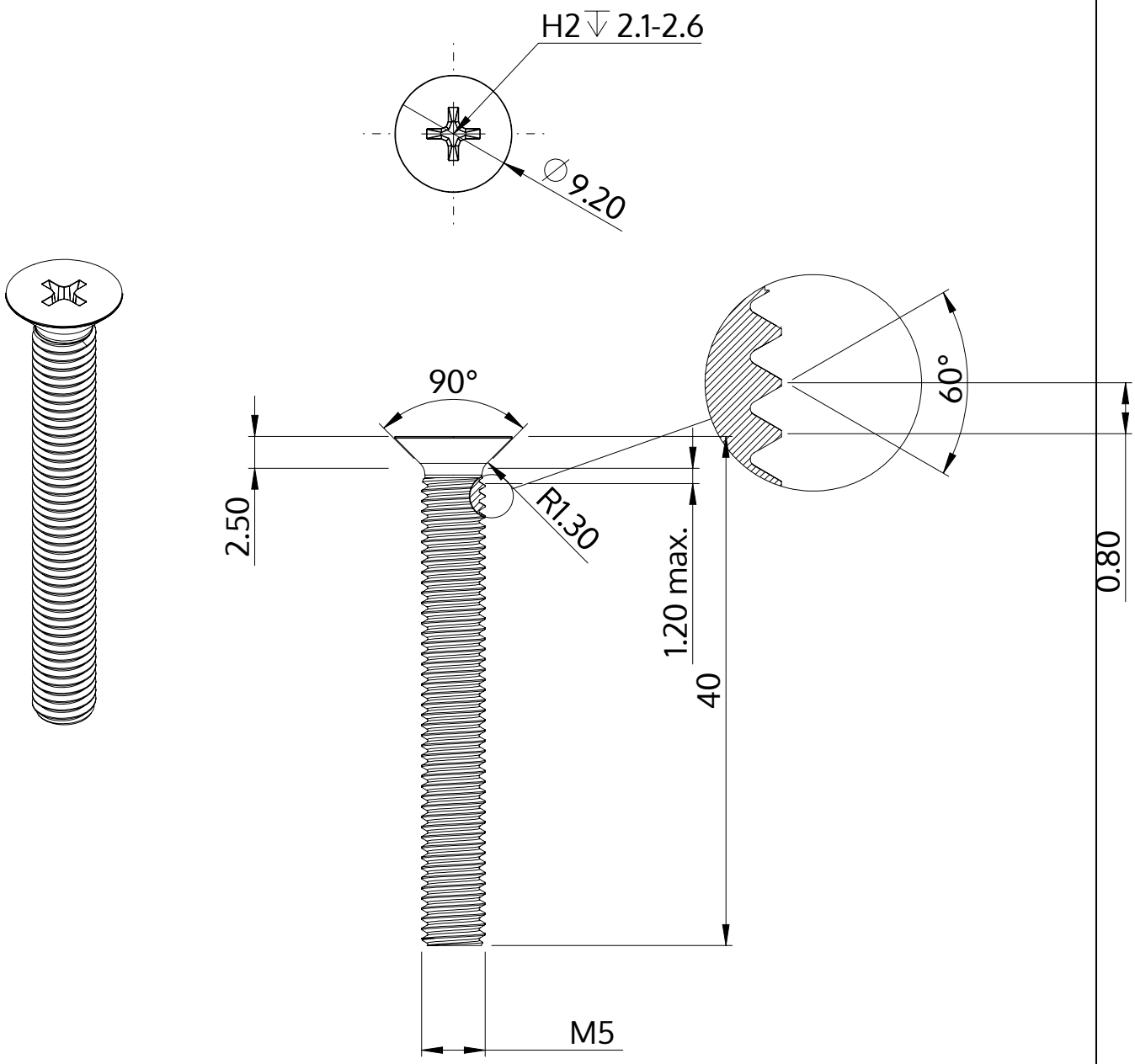

Beskrivning	STM33 5.0x40.0 - H2
Material	stål, härdat
Yta	förzinkad 5-7 µm, härdad, blå/transparent passiviserad
Vikt	5.228 kg / 1000 styck

SCREWERK	**STM330500400S**	
Metrisk skiss A4	Skala 2:1	2024-10