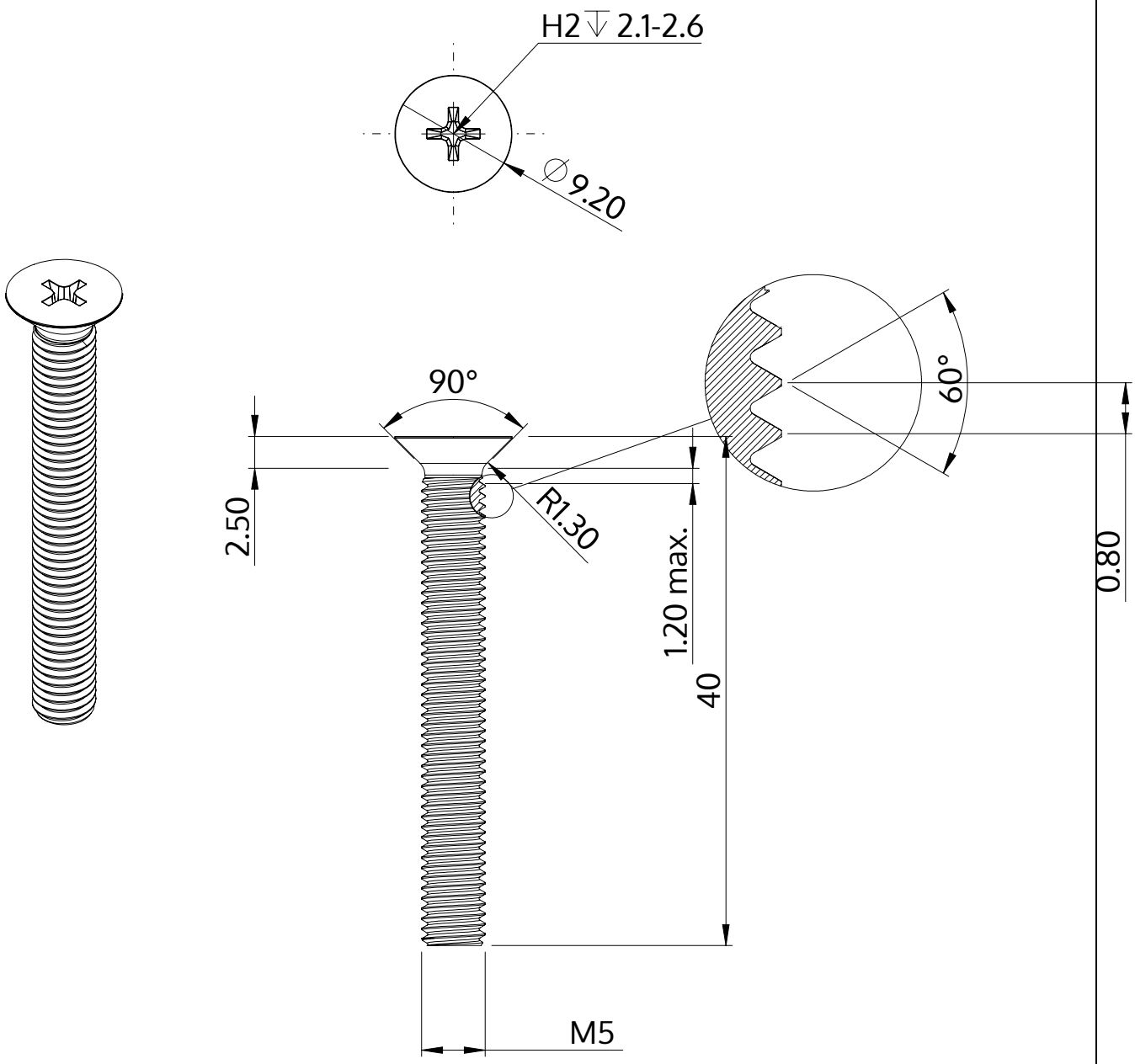

Description	STM33 5.0x40.0 - H2
Matière	Acier,trempé et revenu
Surface	zinguée 5-7 µm,recuit, bleue / passivée avec transparence
Poids	5.228 kg / 1000 Unité

SCREWERK	**STM330500400S**	
Dessin métrique A4	Redimensionner 2:1	2024-10