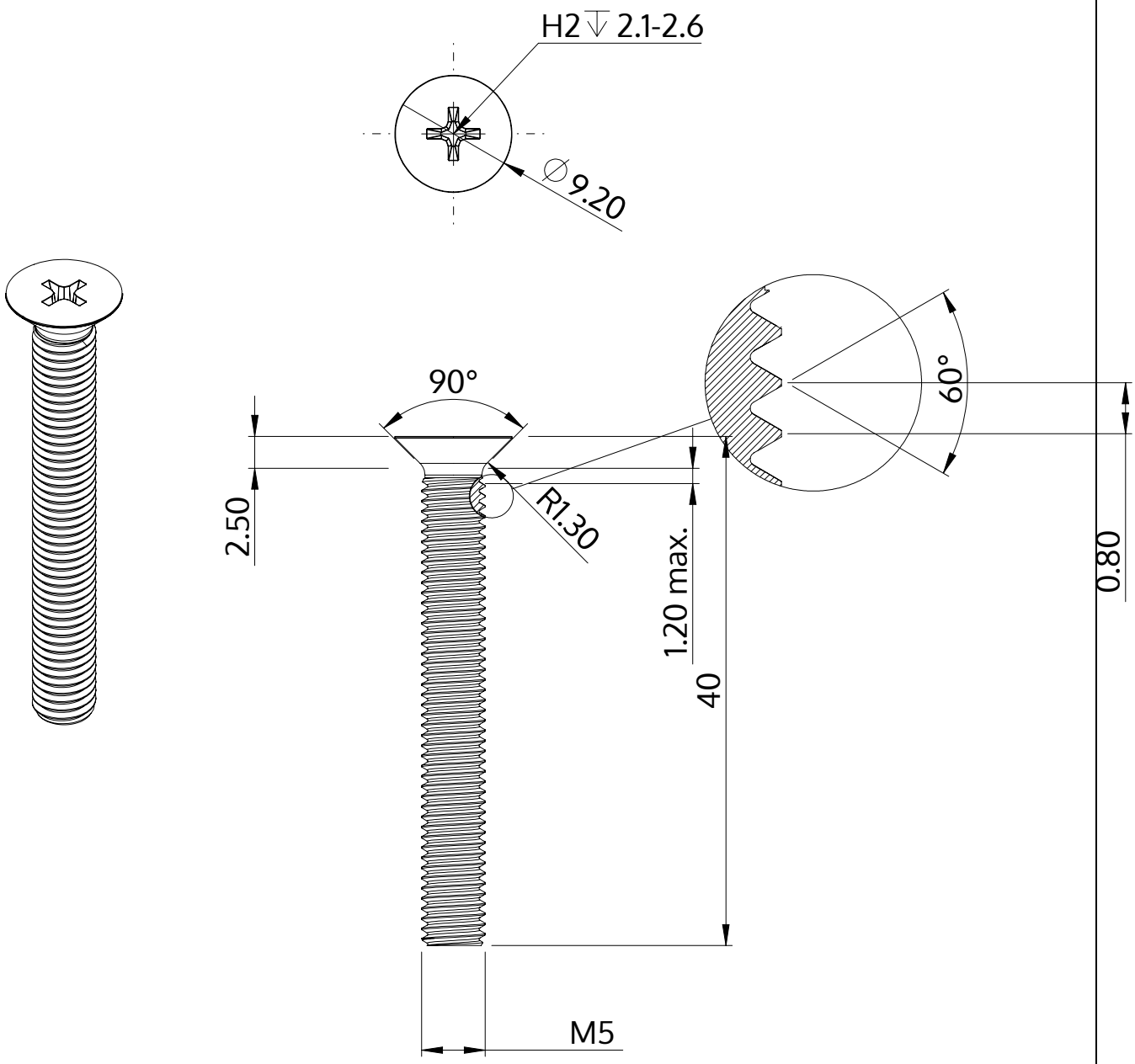

Descripción	STM33 5.0x40.0 - H2
Material	Acero Inoxidable A2
Superficie	Laminado brillante, barnizado y pasivado
Peso	5.228 kg / 1000 Piezas

SCREWERK	**STM330500400E**	
Diseño métrico	Escalada 2:1	2024-10