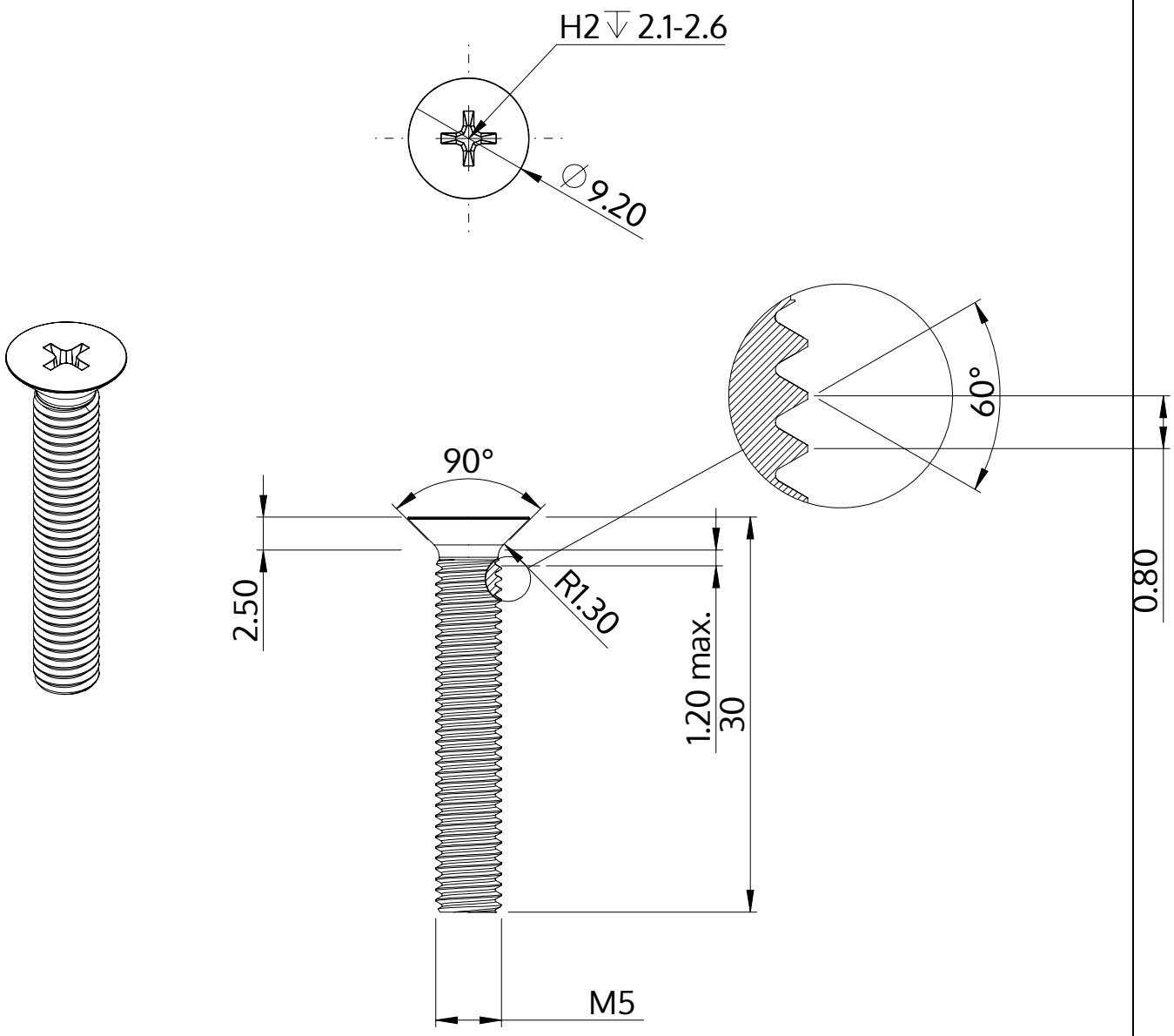

Описание	STM33 5.0x30.0 - H2
Материал	сталь, упрочненная
Поверхность	Оцинковка 5-7µm, термообработка,синий / прозрачный пассивация
Вес	4.049 kg / 1000 Штука

SCREWERK	**STM330500300S**	
Метрический чертеж A4	Шкала None:1	2024-04