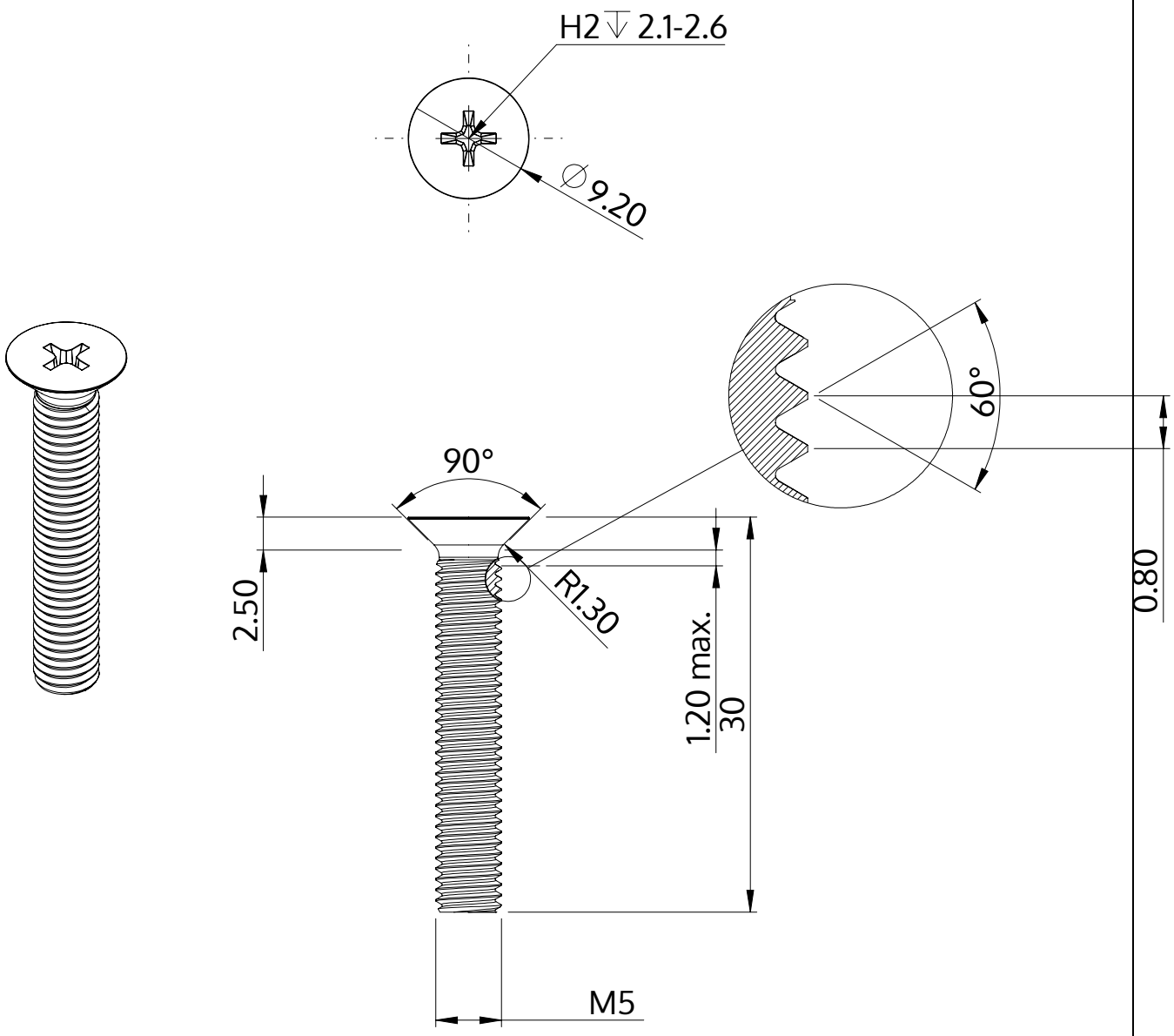

Описание	STM33 5.0x30.0 - H2
Материал	Нержавеющая сталь A2
Поверхность	Светлый отжиг и пассивация
Вес	4.049 kg / 1000 Штука

SCREWERK	**STM330500300E**	
Метрический чертеж A4	Шкала None:1	2024-04