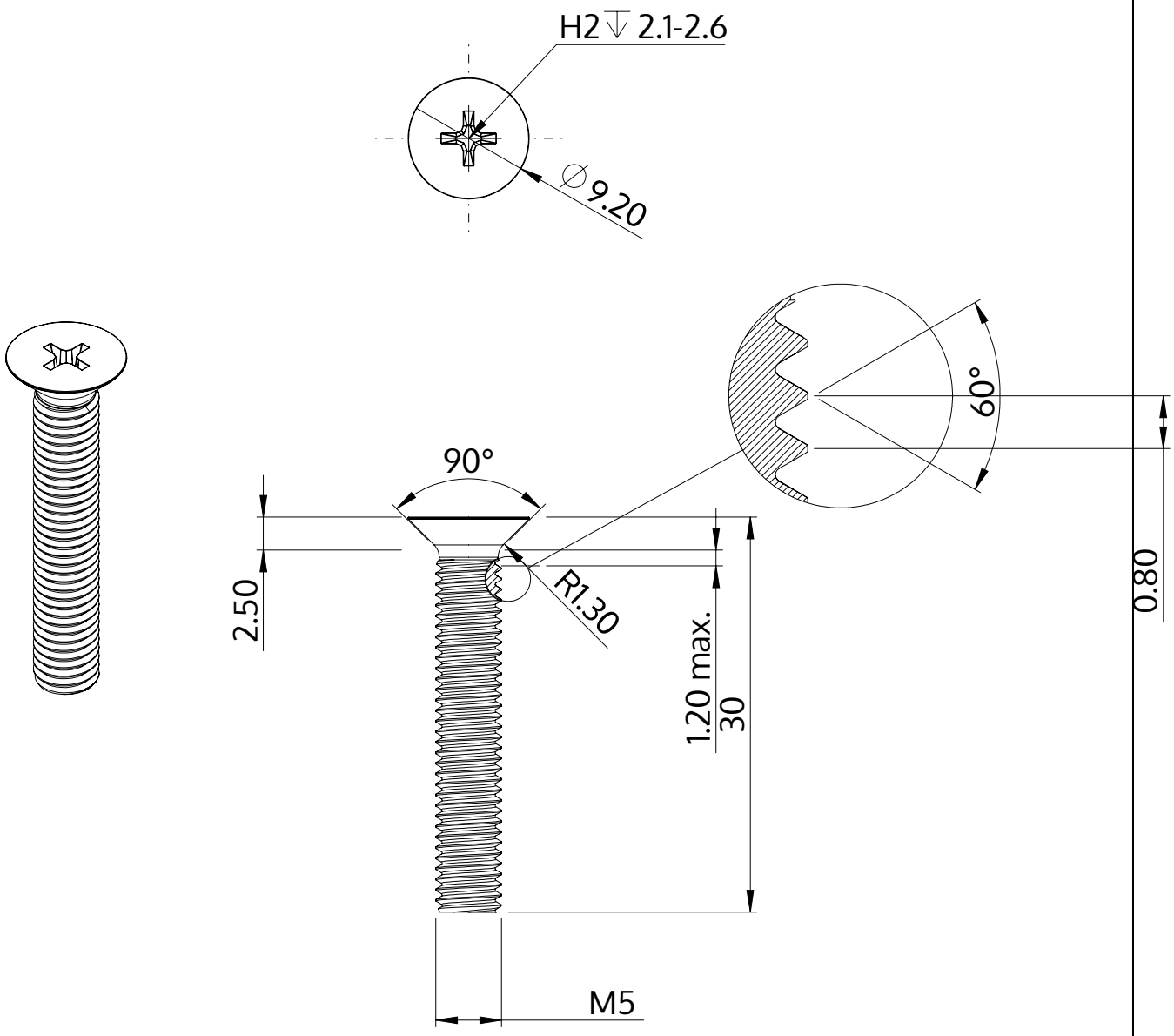

Description	STM33 5.0x30.0 - H2
Matière	acier inoxydable A2
Surface	brillant décapé et passivé
Poids	4.049 kg / 1000 Unité

SCREWERK	**STM330500300E**	
Dessin métrique A4	Redimensionner 2:1	2024-10