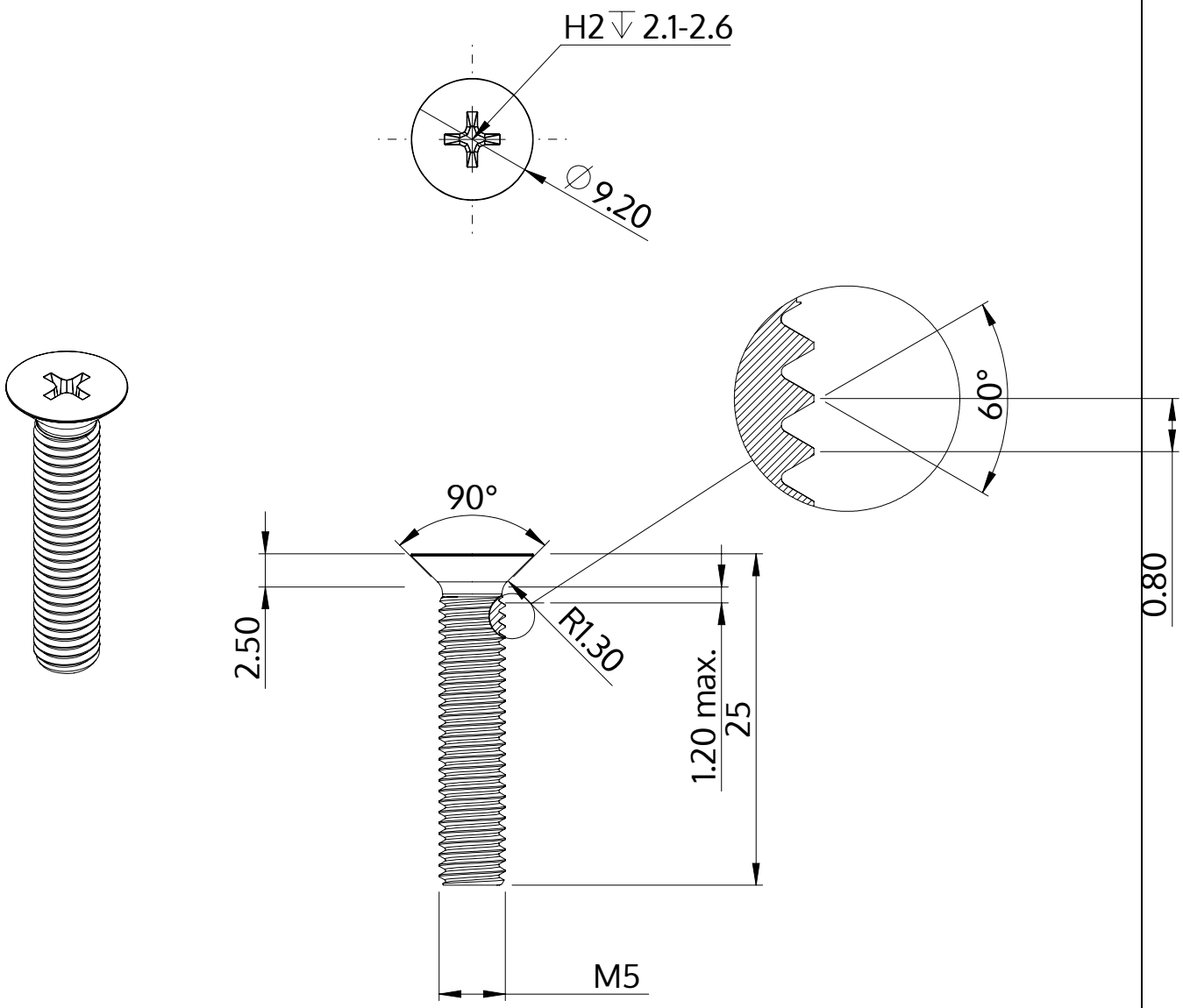

Popis	STM33 5.0x25.0 - H2
Materiál	Nerezová ocel A2
Povrch	holá, mořená a pásová ocel
Hmotnost	3.460 kg / 1000 Kus

SCREWERK	**STM330500250E**	
Metric výkres A4	Měřítko 2:1	2024-10