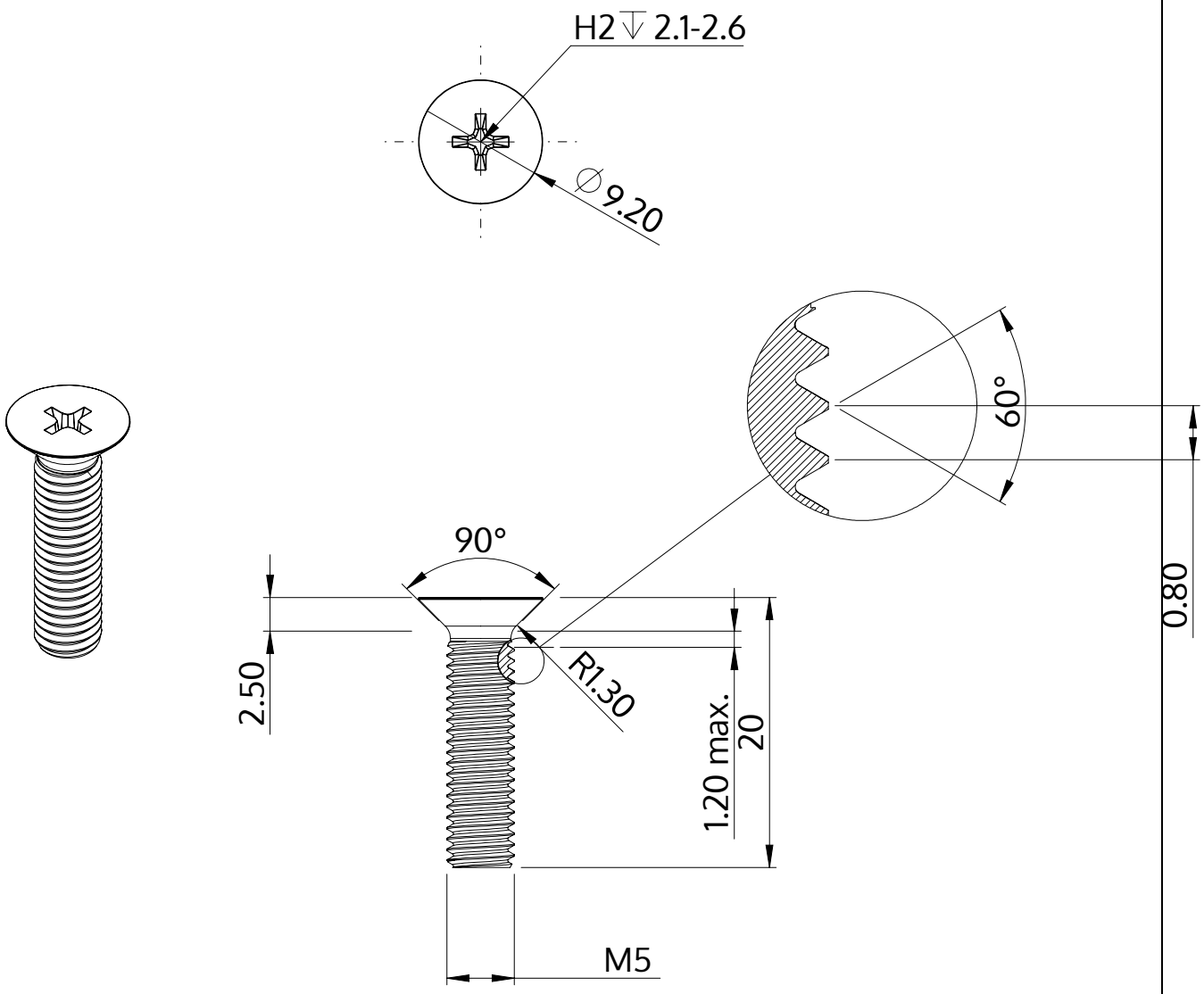

Descriere	STM33 5.0x20.0 - H2
Material	oțel, călit
Exterior	zincat, Nichelat, pasivat negru / nu conține Cr-VI, recopt, ermetizat
Greutate	2.871 kg / 1000 unități

SCREWERK	**STM330500200B**	
Desen metric A4	Scalarea None:1	2024-04