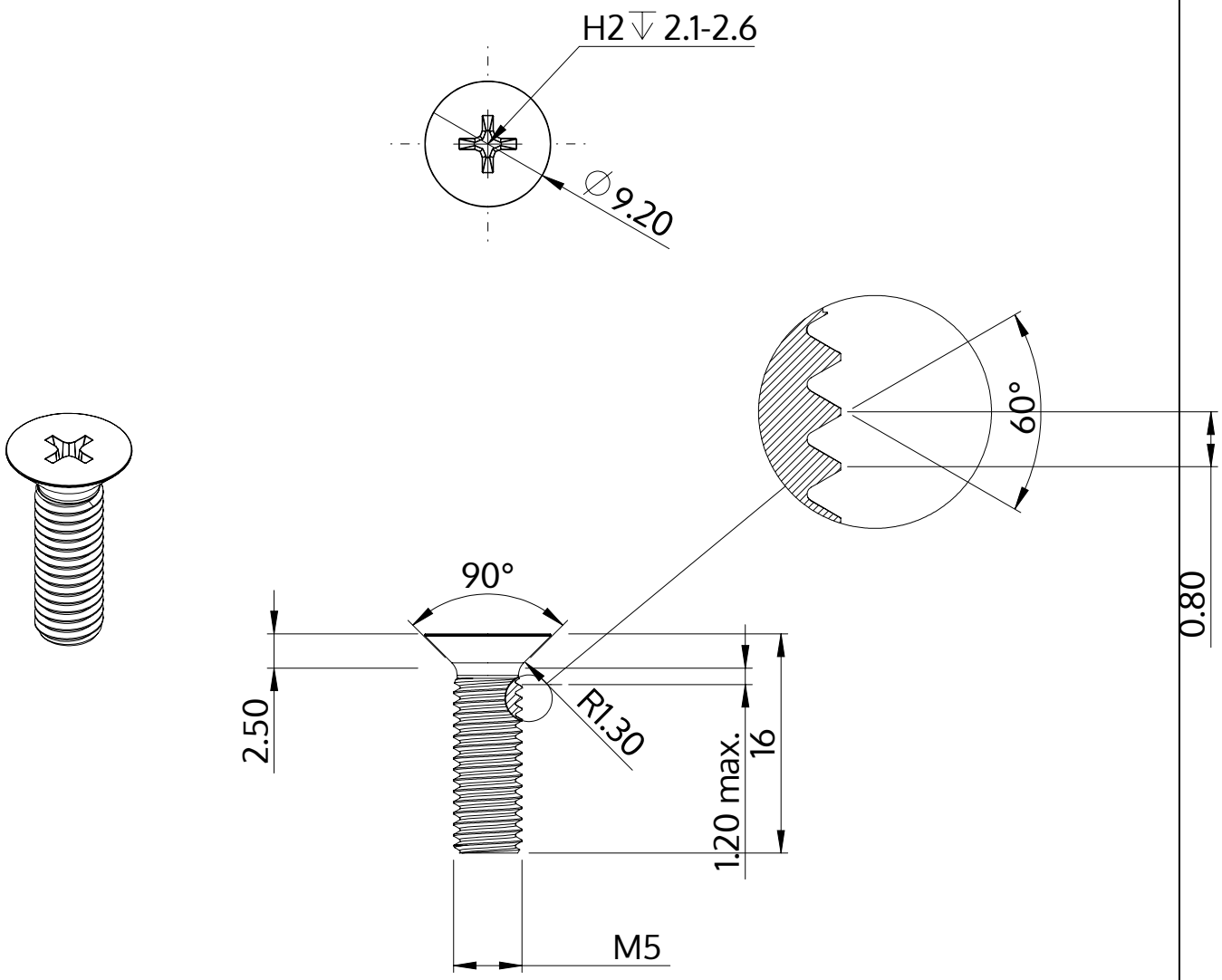

Descrição	STM33 5.0x16.0 - H2
Material	inox A2
Superfície	Decapado e passivado
Peso	2.399 kg / 1000 peças

SCREWERK	**STM330500160E**	
Desenho Métrico A4	Escala 2:1	2024-10