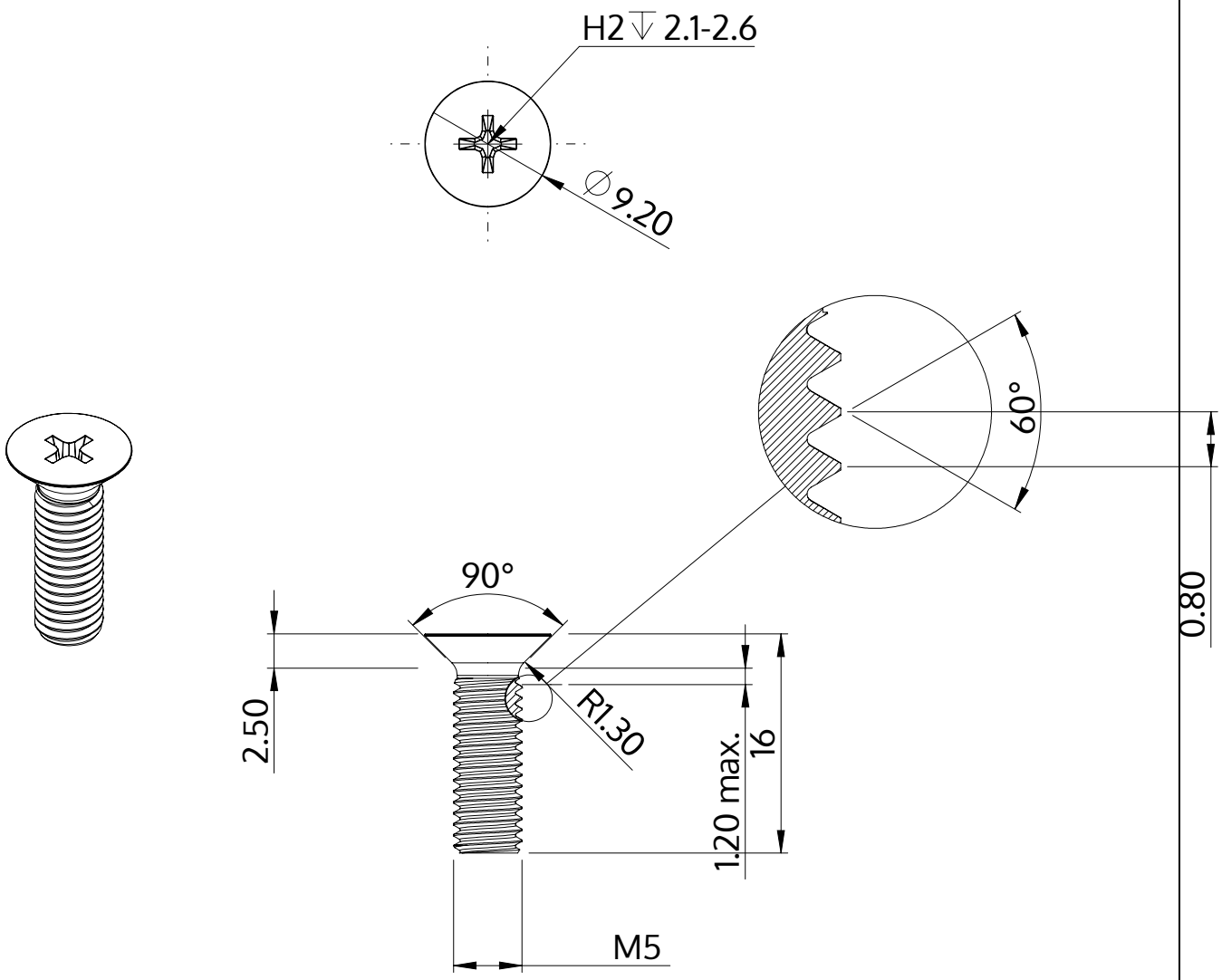

Description	STM33 5.0x16.0 - H2
Matière	acier inoxydable A2
Surface	brillant décapé et passivé
Poids	2.399 kg / 1000 Unité

SCREWERK	**STM330500160E**	
Dessin métrique A4	Redimensionner 2:1	2024-10