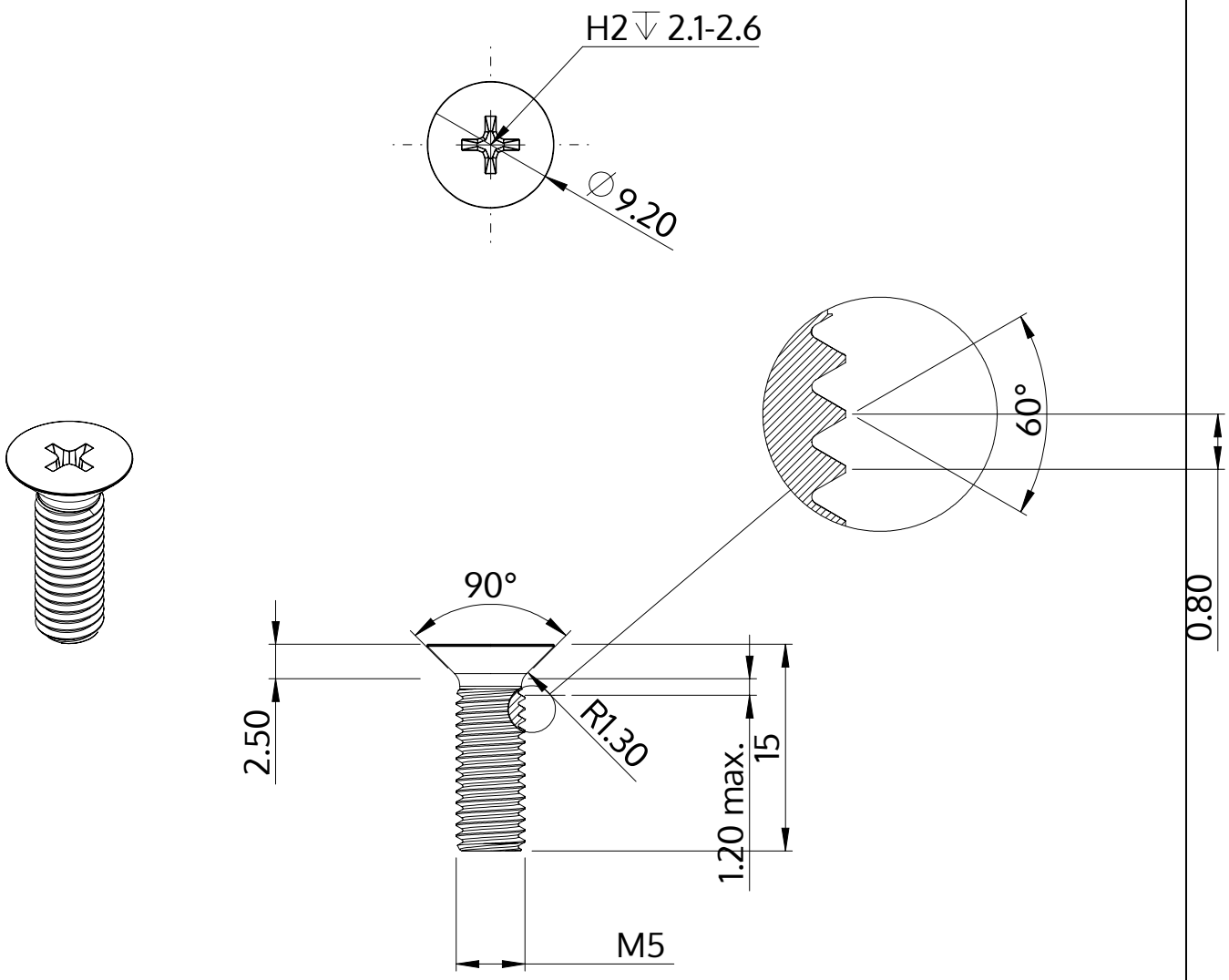

Descriere	STM33 5.0x15.0 - H2
Material	oţel inoxidabil A2
Exterior	negru
Greutate	2.282 kg / 1000 unități

SCREWERK	**STM330500150J**	
Desen metric A4	Scalarea 2:1	2025-06