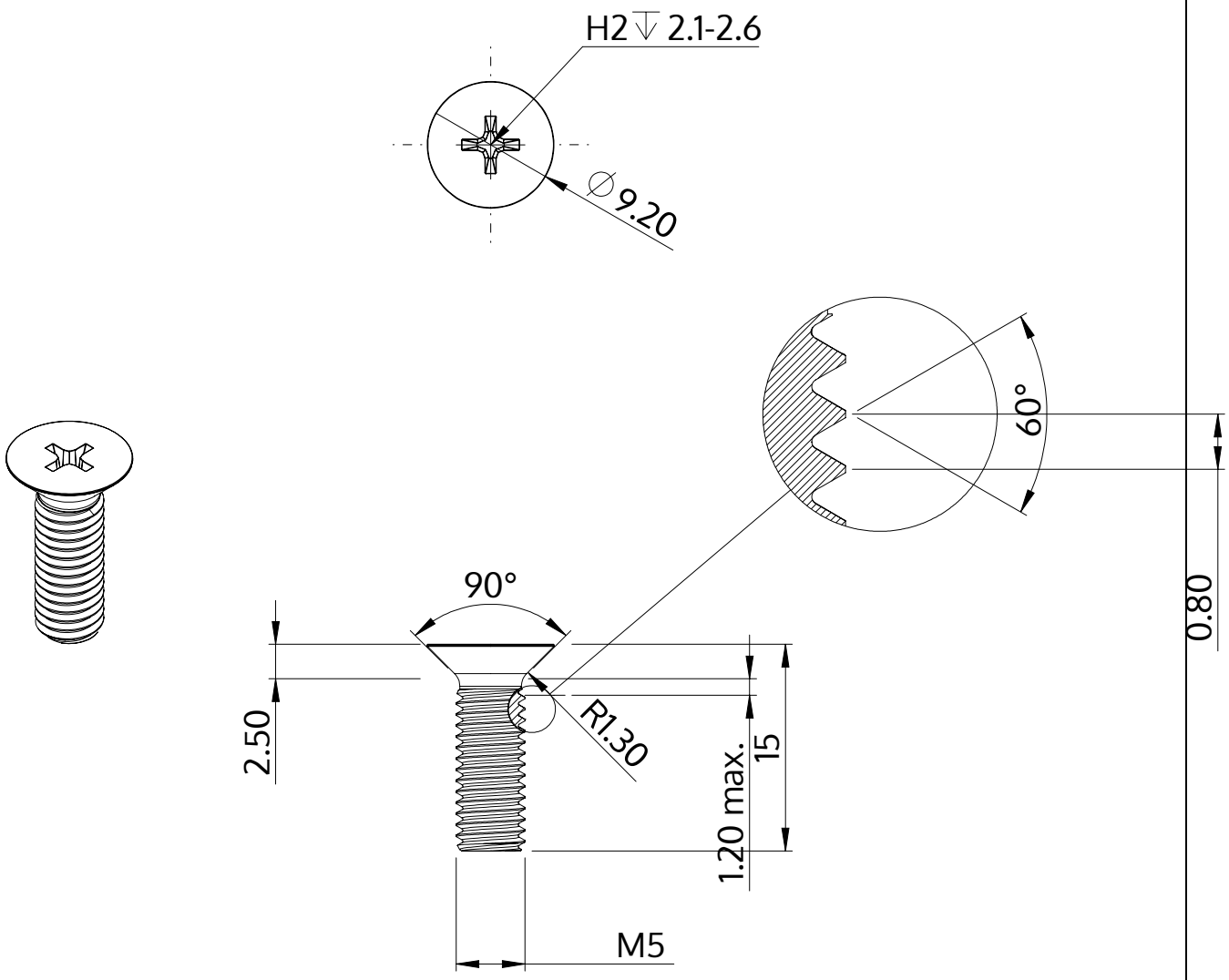

Beskrivelse	STM33 5.0x15.0 - H2
Materiale	Ædelstål A2
Overflade	sort
Vægt	2.282 kg / 1000 stykke

SCREWERK	**STM330500150J**	
Metrisk tegning A4	Skalering 2:1	2025-06