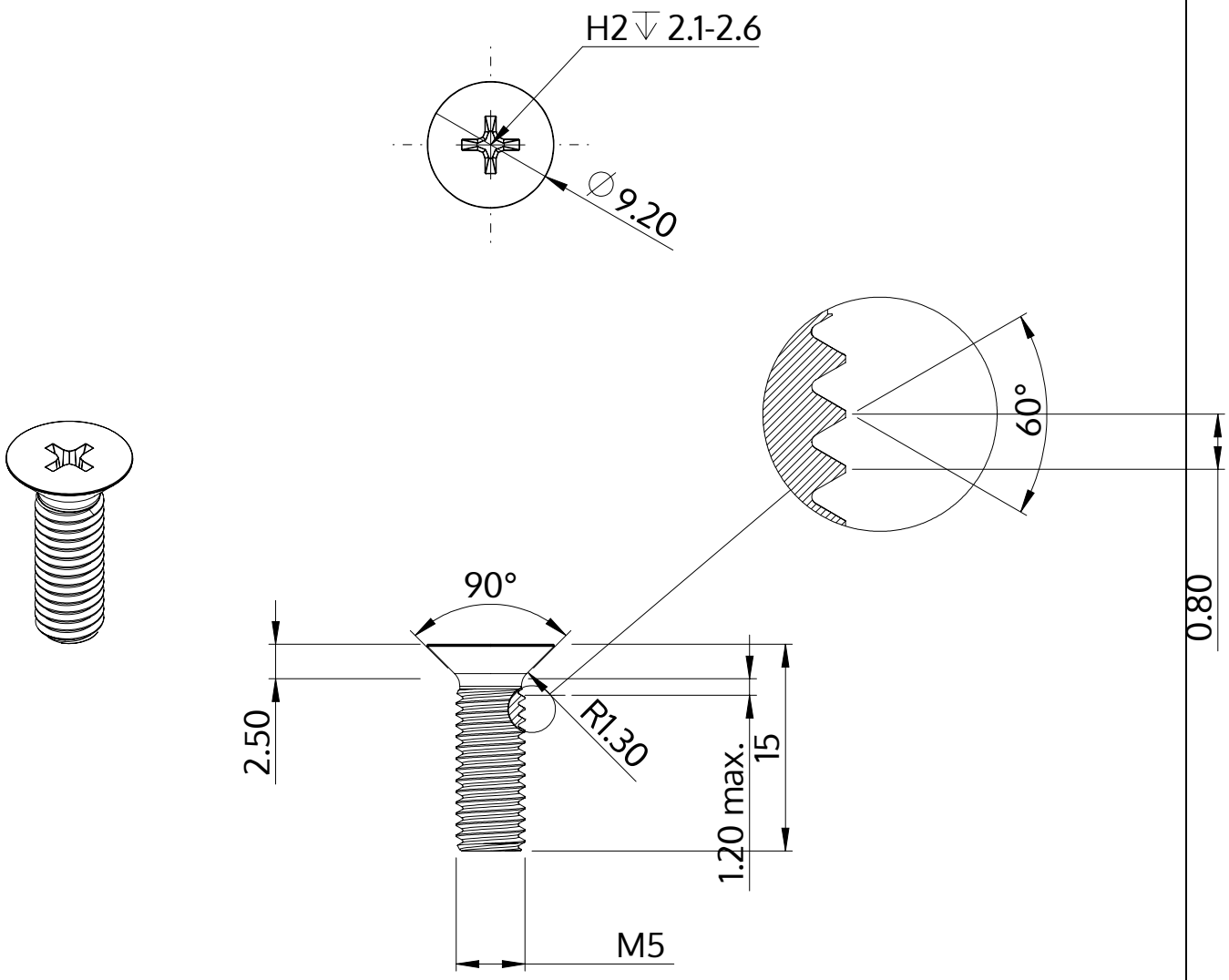


| | |
|---|---|
| Описание | STM33 5.0x15.0 - H2 |
| Материал | неръждаема стомана A2 |
| Повърхност | черен |
| Тегло | 2.282 kg / 1000 Бройка |

| | | |
|---|---|---|
| SCREWERK | **STM330500150J** | |
| Метричен дизайн A4 | Мащаб 2:1 | 2025-06 |