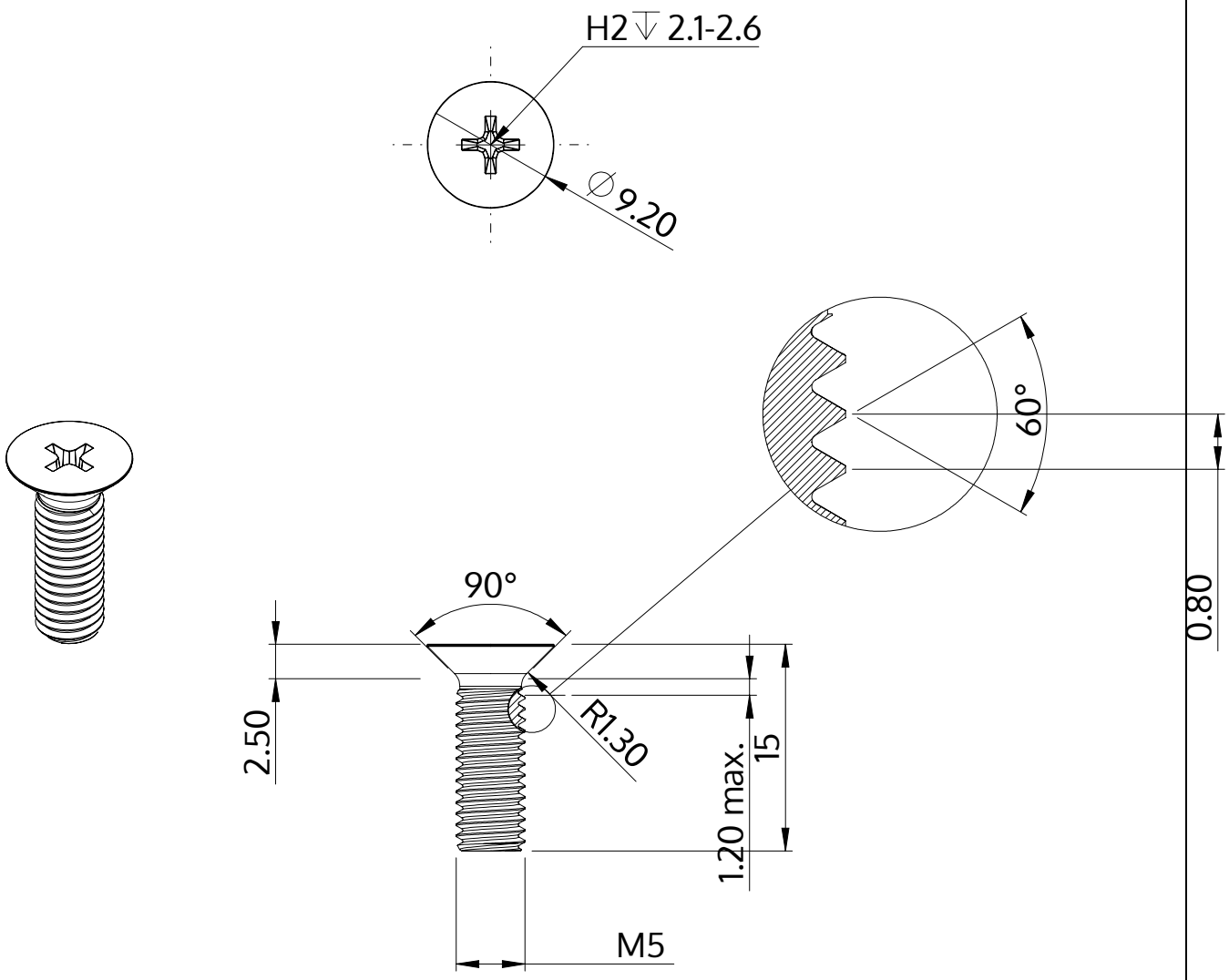

Описание	STM33 5.0x15.0 - H2
Материал	Нержавеющая сталь A2
Поверхность	Светлый отжиг и пассивация
Вес	2.282 kg / 1000 Штука

SCREWERK	**STM330500150E**	
Метрический чертеж A4	Шкала 2:1	2024-10