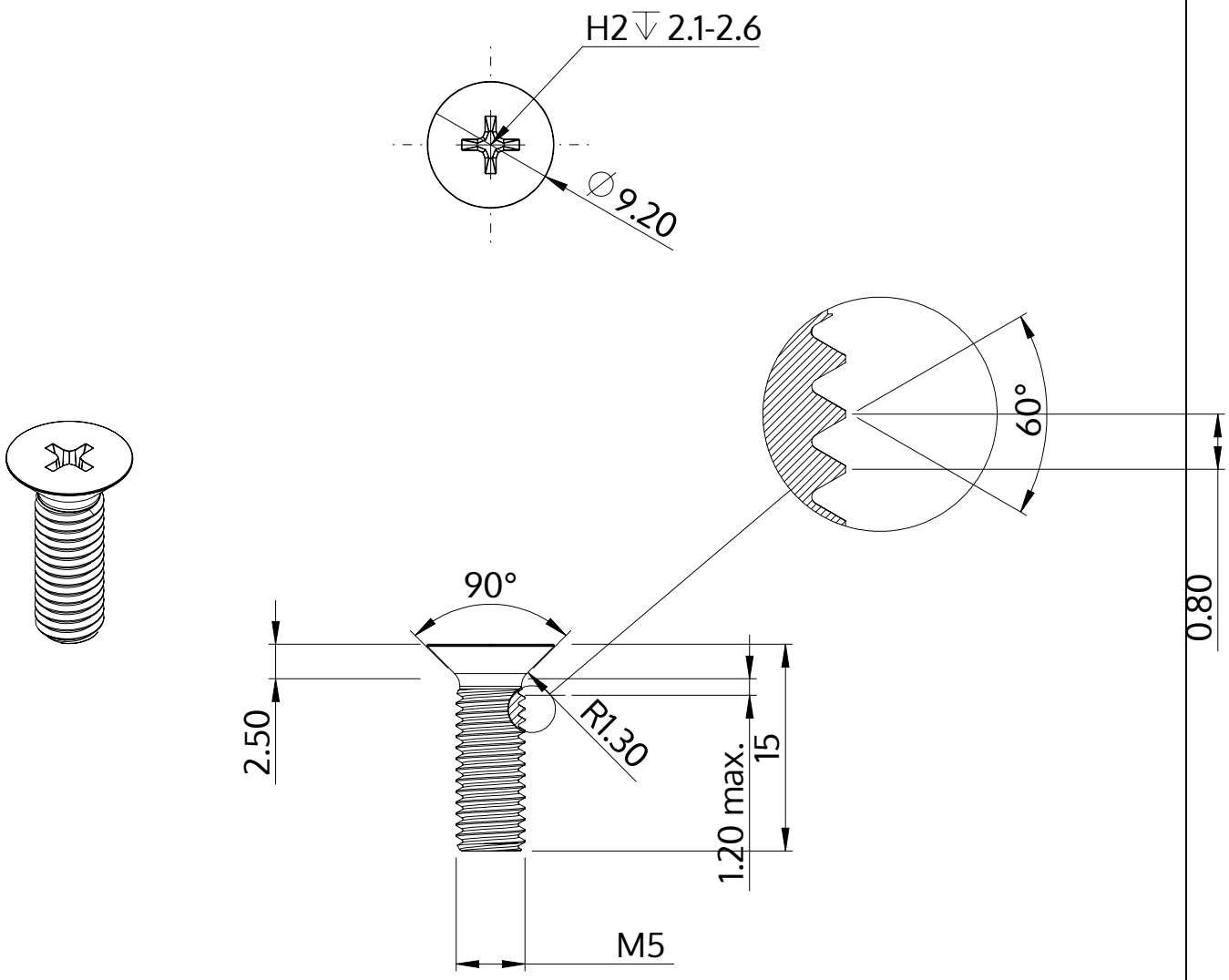

Beschreibung	STM33 5.0x15.0 - H2
Werkstoff	Edelstahl A2
Oberfläche	blank, gebeizt und passiviert
Gewicht	2.282 kg / 1000 Stück

SCREWERK	**STM330500150E**	
Metrische Zeichnung A4	Skalierung 2:1	2024-05