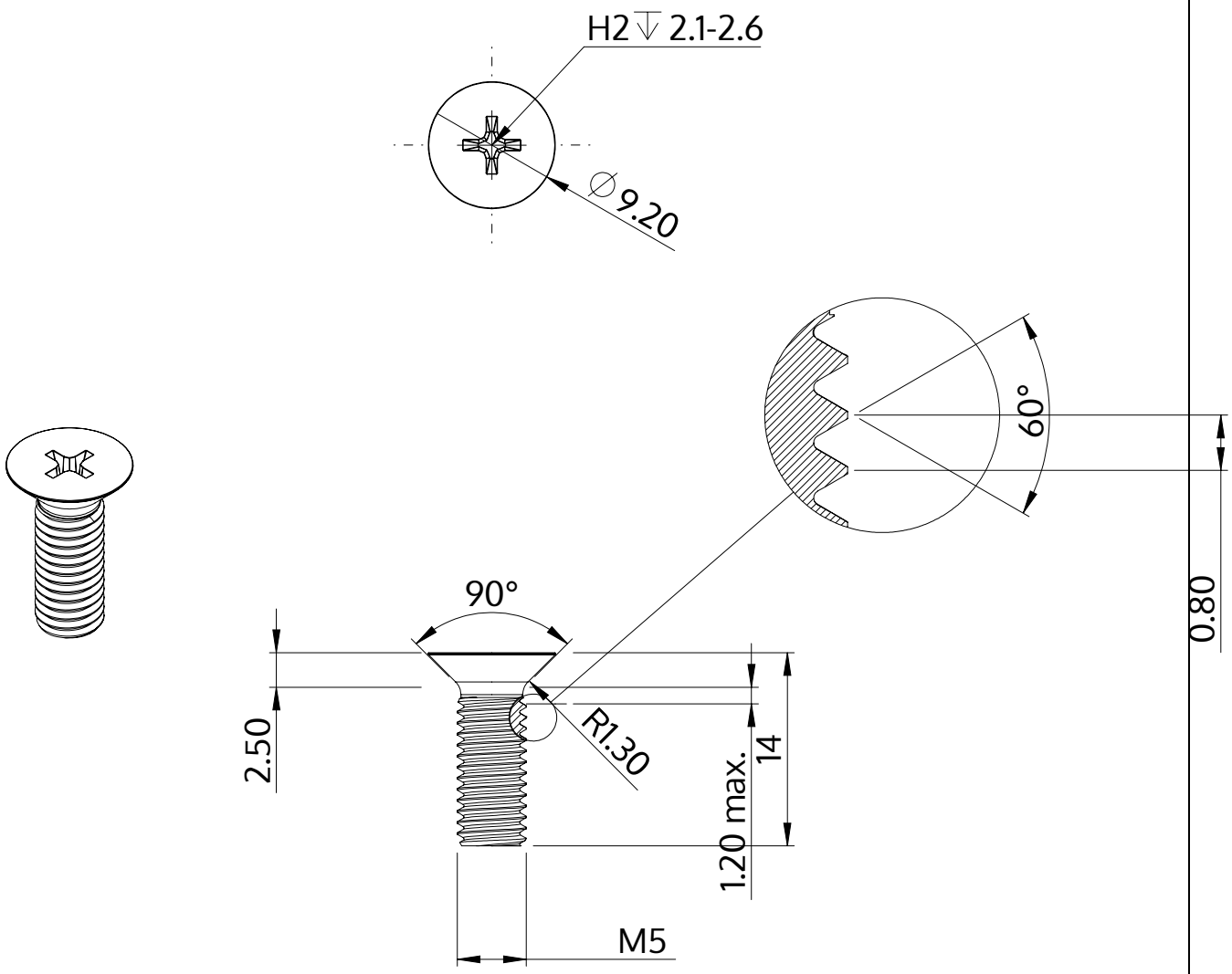

Beskrivelse	STM33 5.0x14.0 - H2
Materiale	Stål, forædlet
Overflade	ZnNi sort-passiveret, tempret, forseglet
Vægt	2.164 kg / 1000 stykke

SCREWERK	**STM330500140B**	
Metrisk tegning A4	Skalering 2:1	2024-10