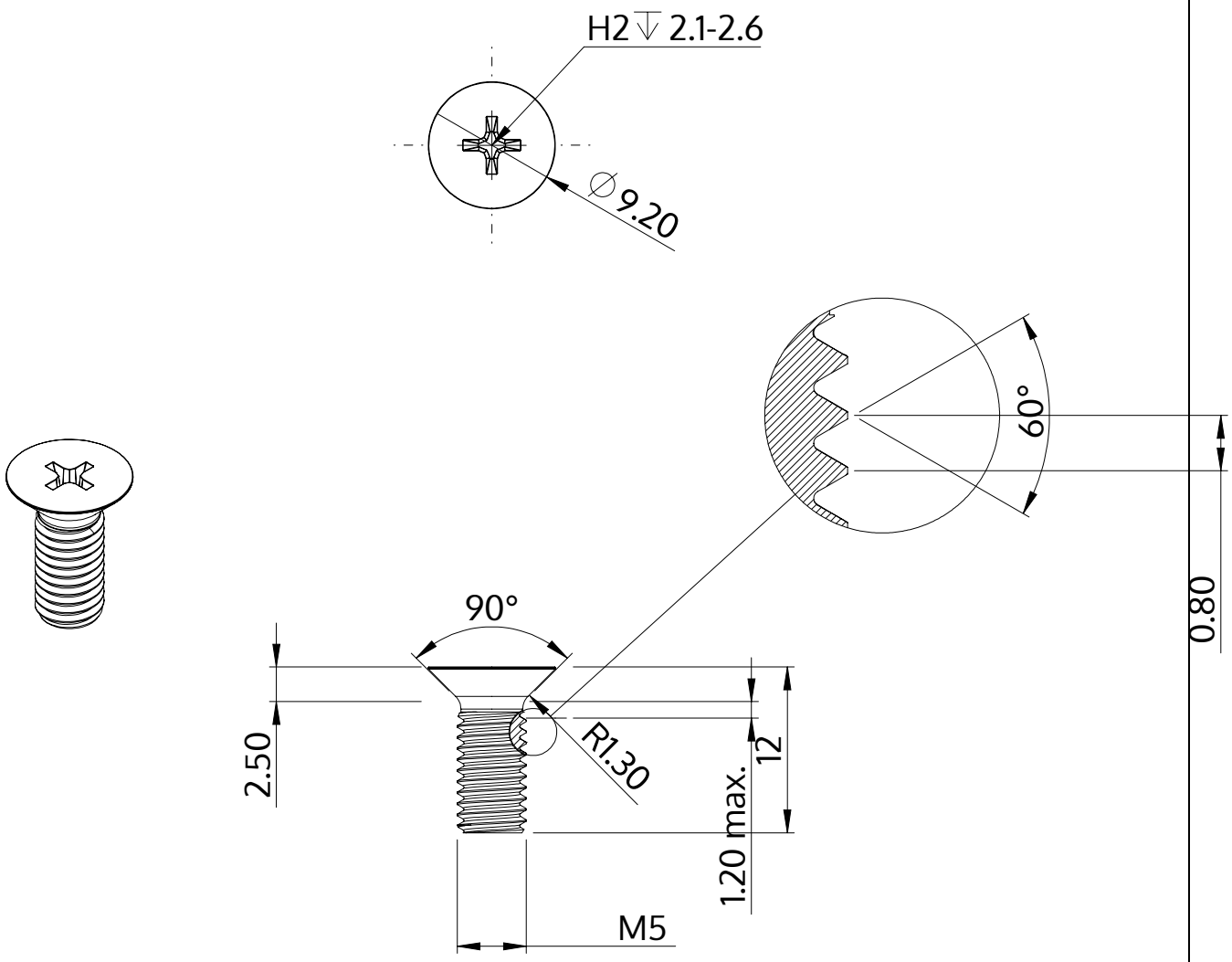

Beskrivelse	STM33 5.0x12.0 - H2
Materiale	Ædelstål A2
Overflade	blank, bejdset og passiveret
Vægt	1.928 kg / 1000 stykke

SCREWERK	**STM330500120E**	
Metrisk tegning A4	Skalering 2:1	2024-10