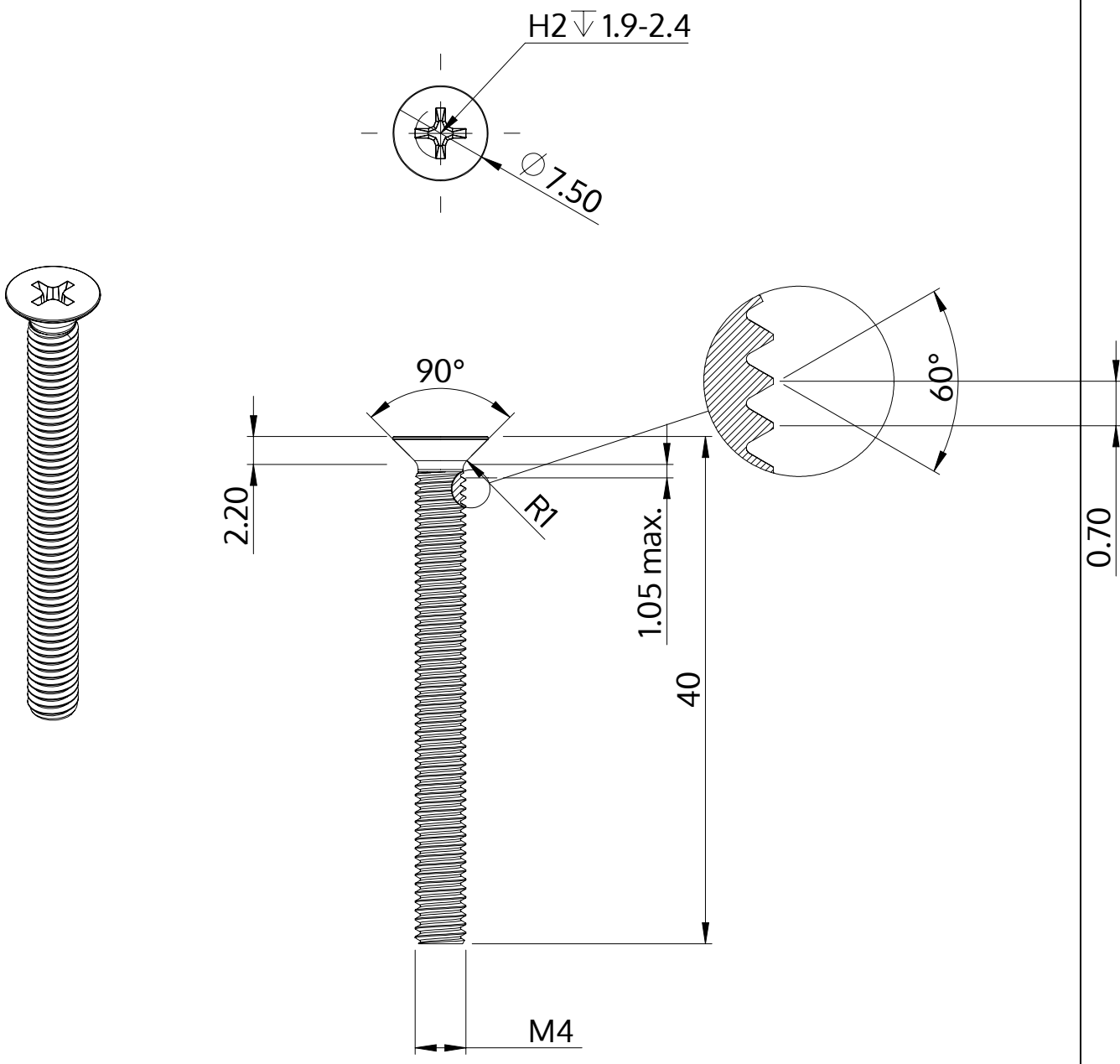

Descrizione	STM33 4.0x40.0 - H2
Materiale	acciaio inossidabile A2
Superficie	bianco-decapato e passivato
Peso	3.156 kg / 1000 pezzi

SCREWERK	**STM330400400E**	
Disegno metrico A4	Scala 2:1	2024-10