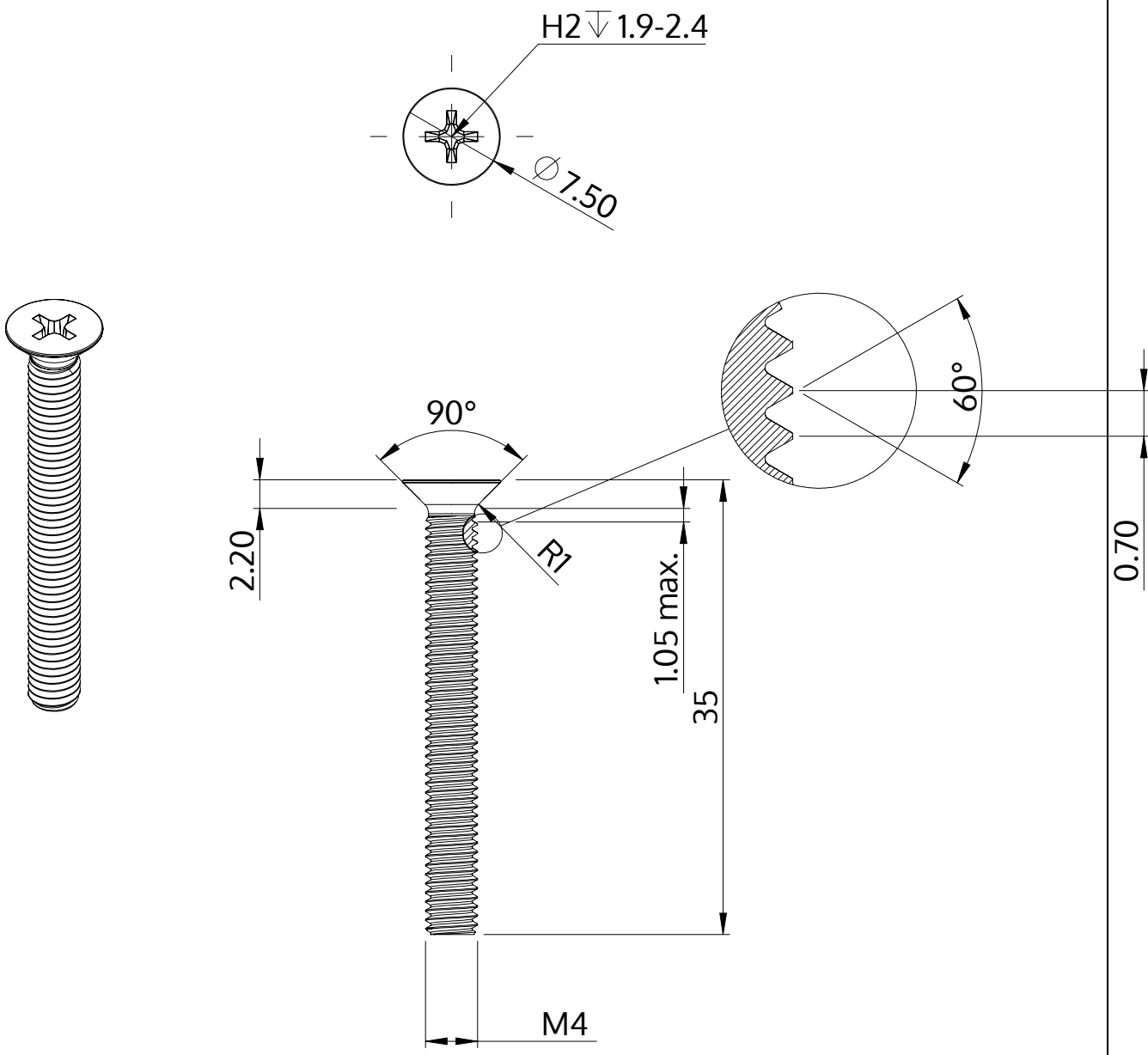

Descrizione	STM33 4.0x35.0 - H2
Materiale	acciaio, temprato
Superficie	zincato 5-7 micron, ricotto, blu / trasparente passivato
Peso	2.800 kg / 1000 pezzi

SCREWERK	**STM330400350S**	
Disegno metrico A4	Scala None:1	2024-04