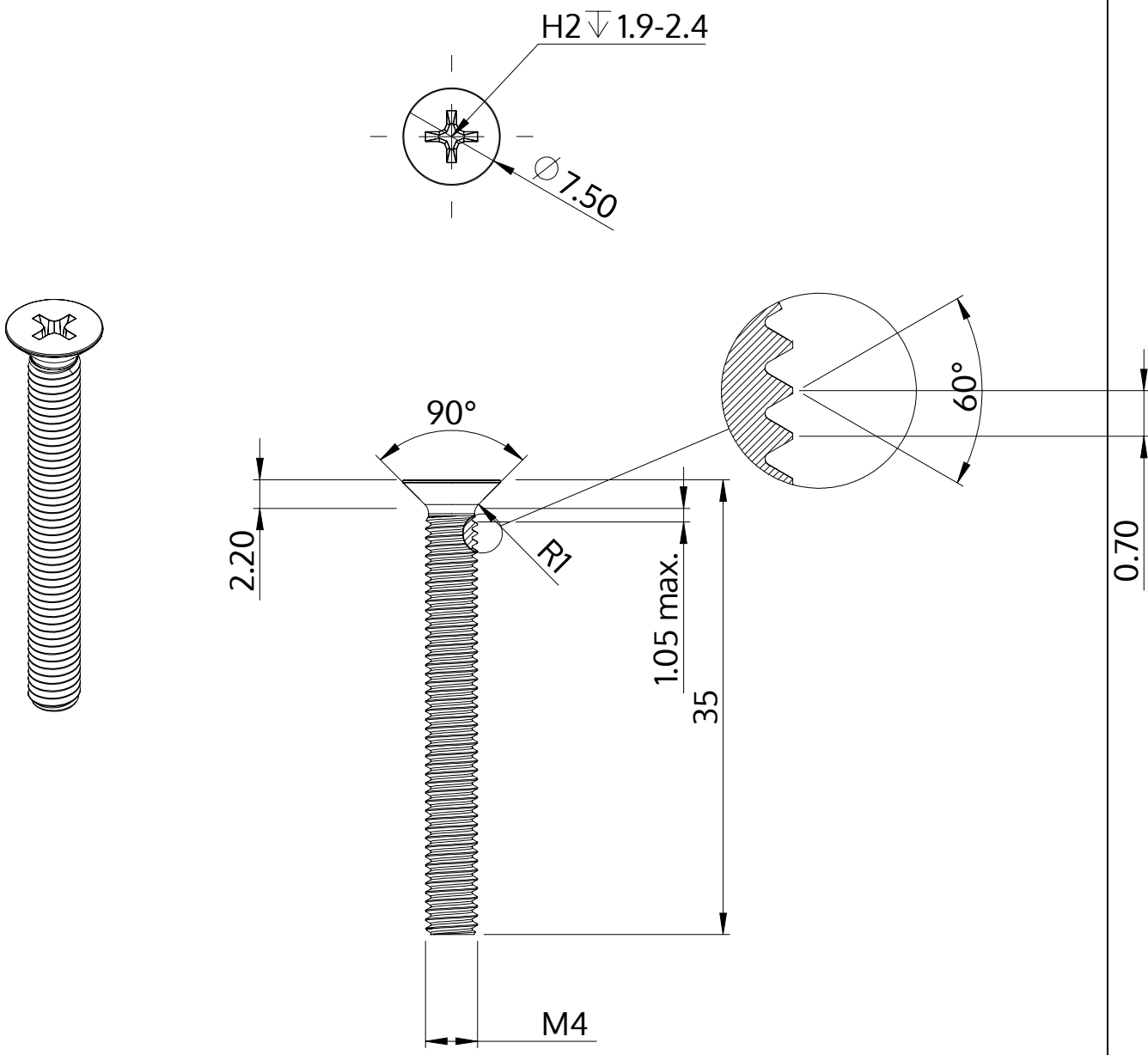

Descripción	STM33 4.0x35.0 - H2
Material	Acero Inoxidable A2
Superficie	Laminado brillante, barnizado y pasivado
Peso	2.800 kg / 1000 Piezas

SCREWERK	**STM330400350E**	
Diseño métrico	Escalada 2:1	2024-10