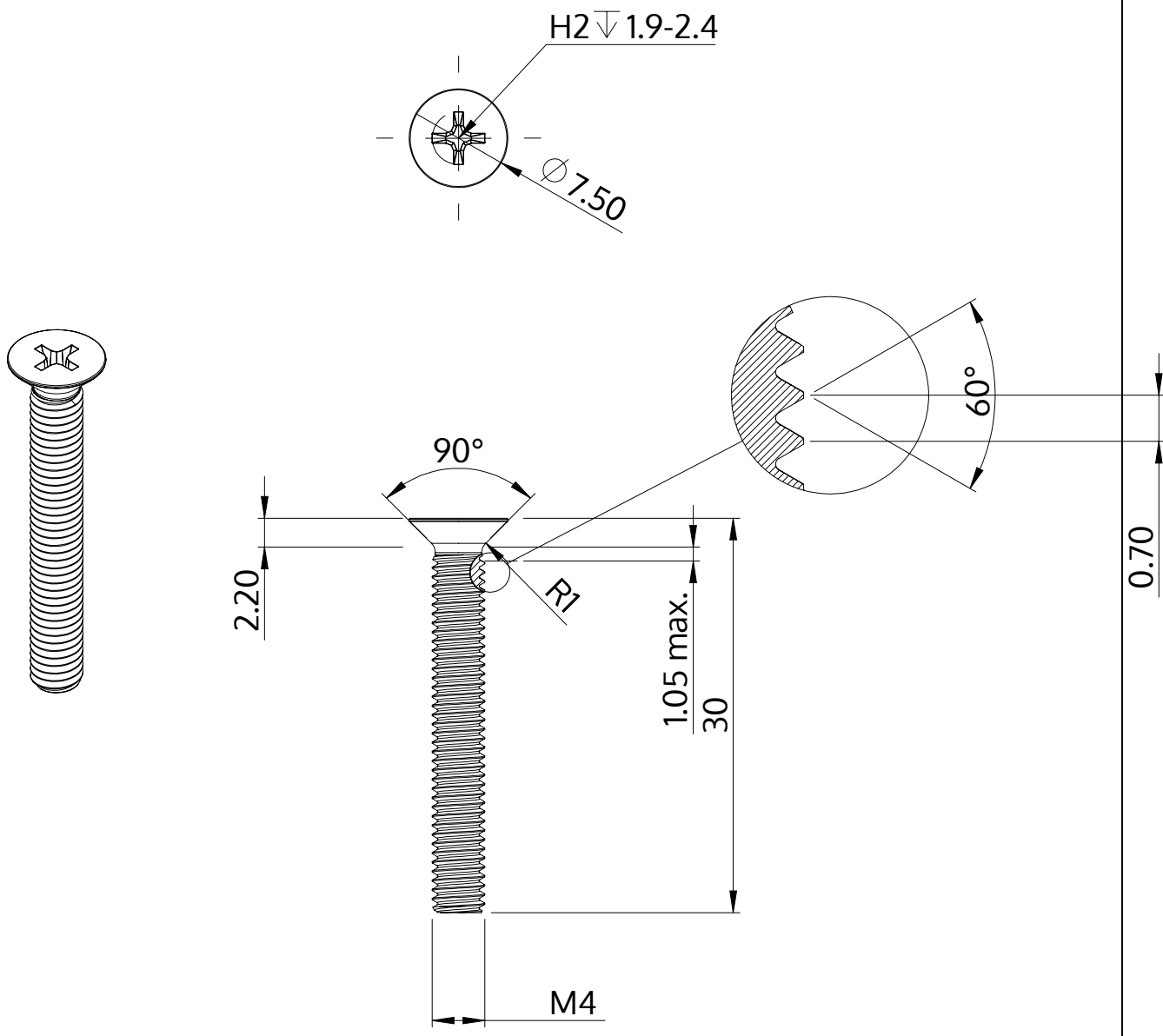

Opis	STM33 4.0x30.0 - H2
Materiał	Stal, hartowana
Powierzchnia	Ocynkowana 5-7 µm, temperowana, pasywowana na niebiesko
Waga	2.445 kg / 1000 sztuk

SCREWERK	**STM330400300S**	
Rysunek metryczny A4	Skala 2:1	2024-10