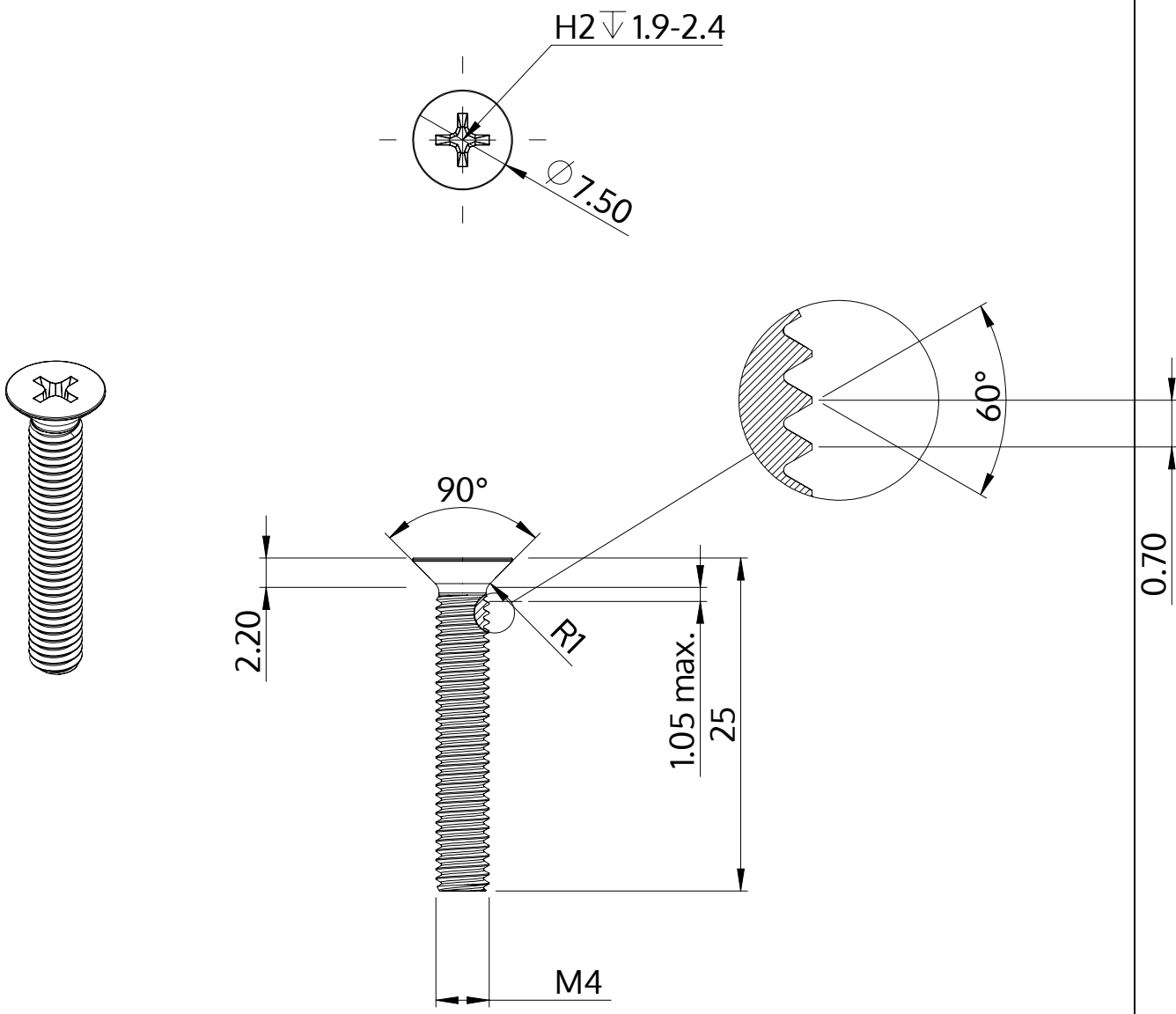

Описание	STM33 4.0x25.0 - H2
Материал	сталь, упрочненная
Поверхность	Оцинковка 5-7µm, термообработка,синий / прозрачный пассивация
Вес	2.090 kg / 1000 Штука

SCREWERK	**STM330400250S**	
Метрический чертеж A4	Шкала 2:1	2024-10