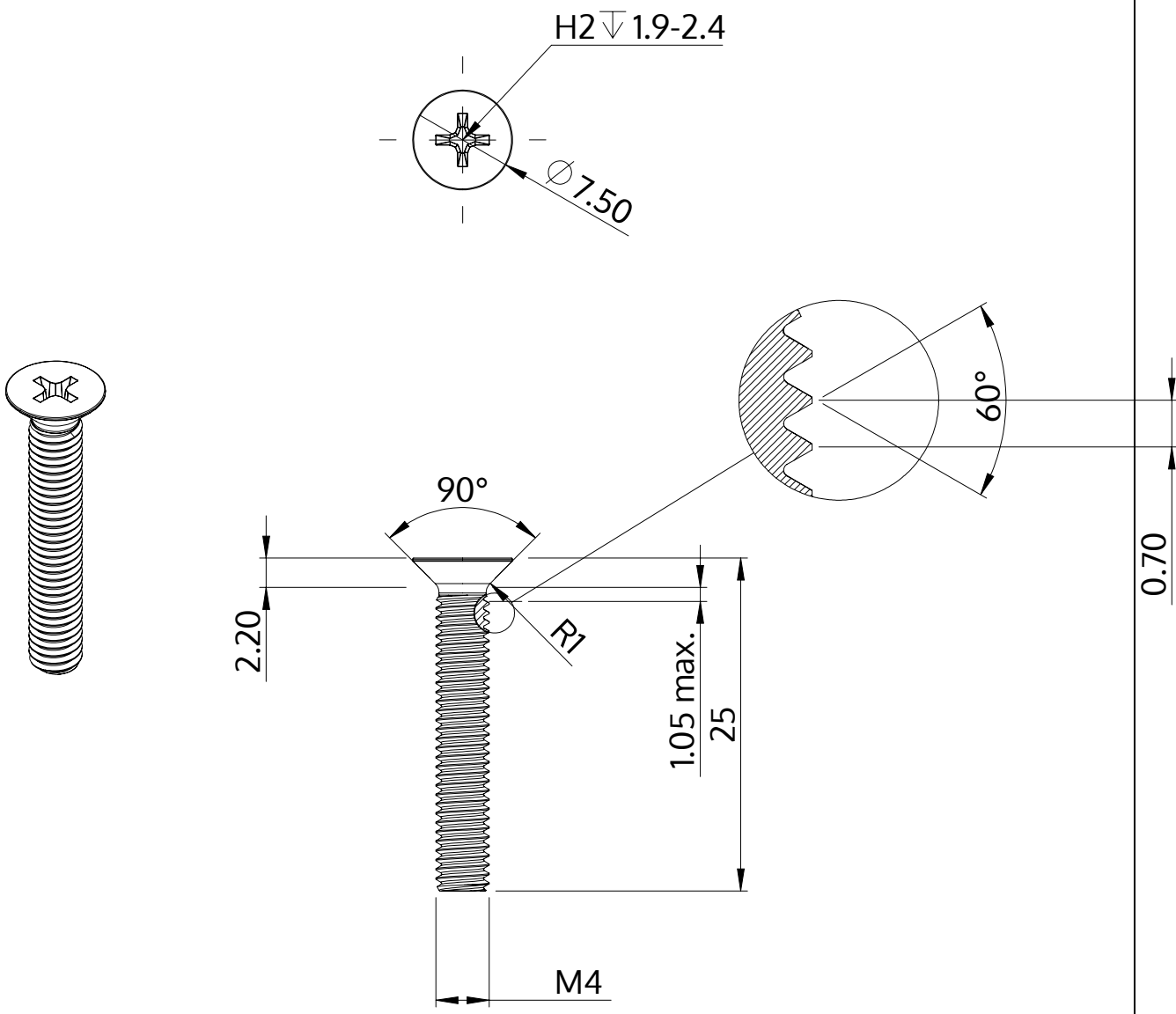

Описание	STM33 4.0x25.0 - H2
Материал	Нержавеющая сталь A2
Поверхность	Светлый отжиг и пассивация
Вес	2.090 kg / 1000 Штука

SCREWERK	**STM330400250E**	
Метрический чертеж A4	Шкала 2:1	2024-10