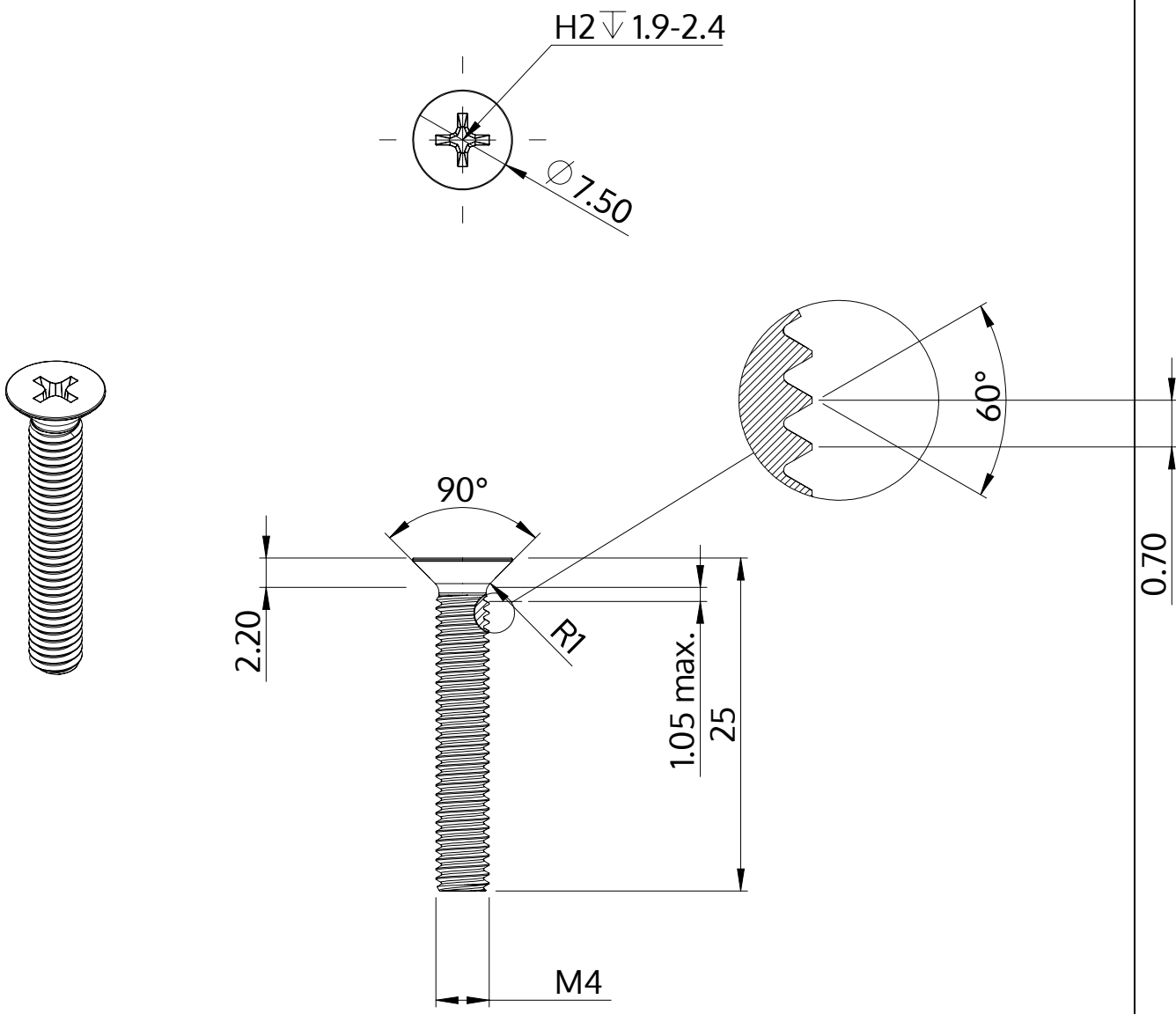

Descrizione	STM33 4.0x25.0 - H2
Materiale	acciaio, temprato
Superficie	Placcato Zinco-Nichel, passivato nero, ricotto, sigillato
Peso	2.090 kg / 1000 pezzi

SCREWERK	**STM330400250B**	
Disegno metrico A4	Scala 2:1	2024-10