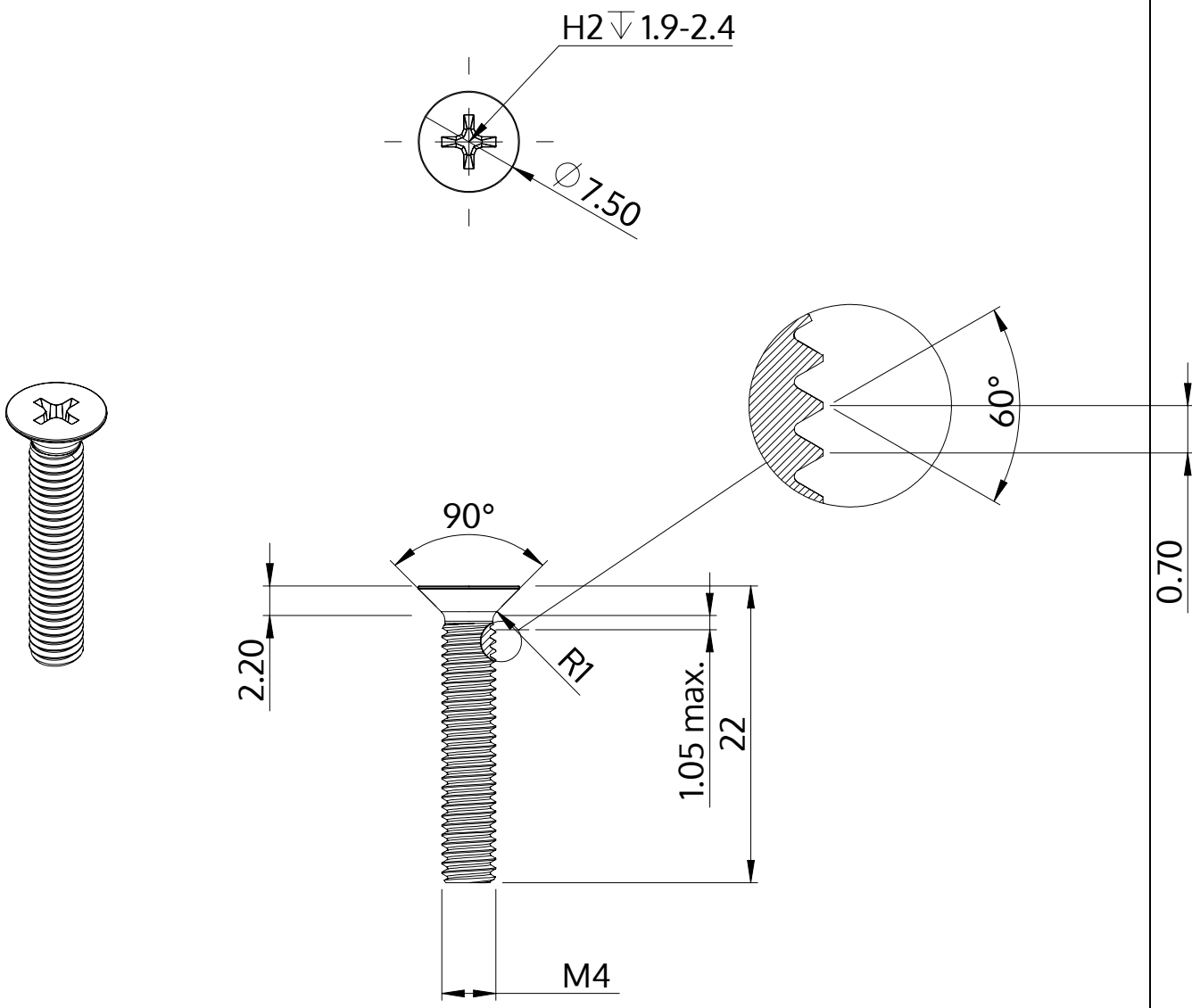

Descriere	STM33 4.0x22.0 - H2
Material	oţel inoxidabil A2
Exterior	negru
Greutate	1.877 kg / 1000 unități

SCREWERK	**STM330400220J**	
Desen metric A4	Scalarea 2:1	2025-06