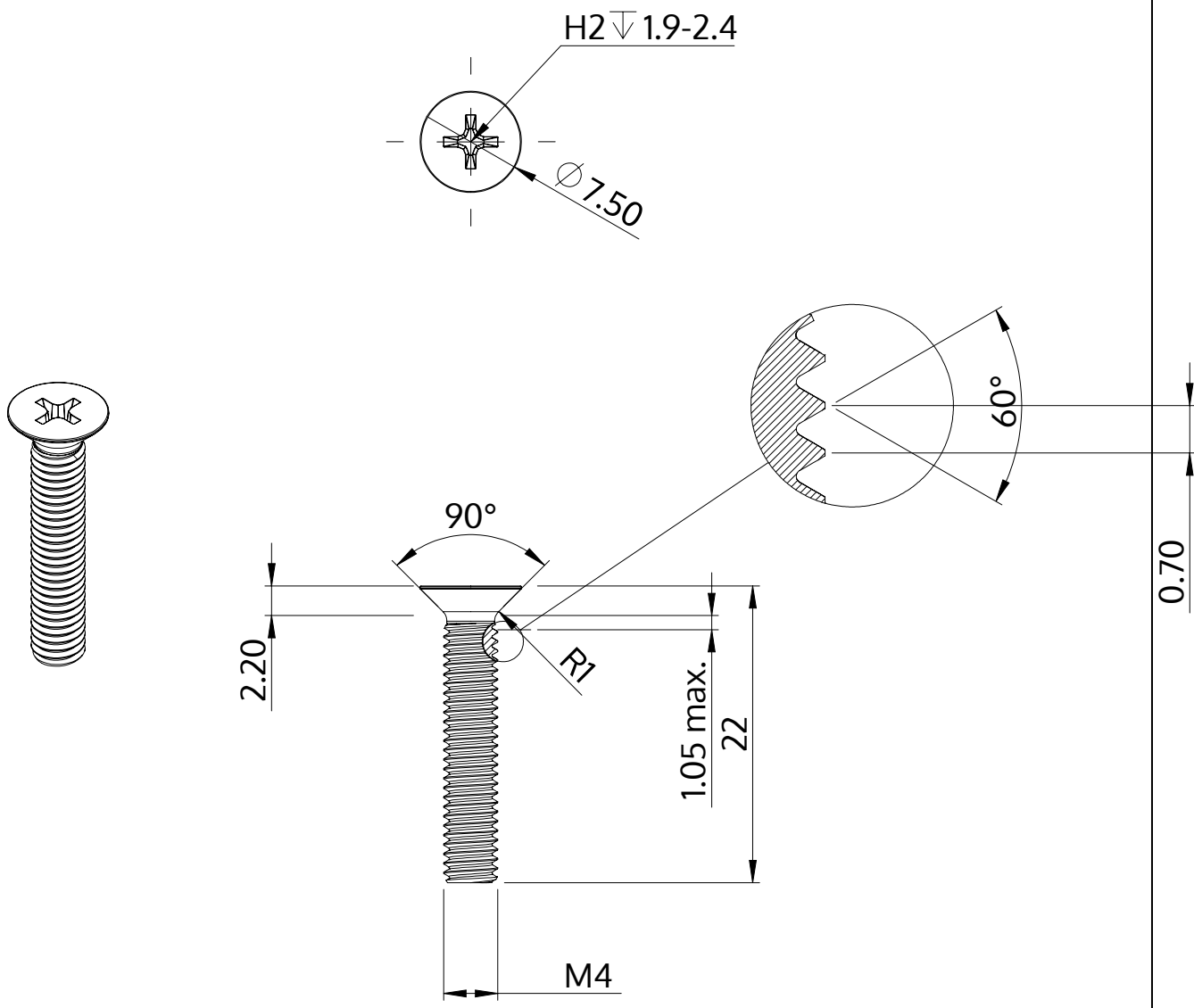

Descriere	STM33 4.0x22.0 - H2
Material	oțel, călit
Exterior	zincat, Nichelat, pasivat negru / nu conține Cr-VI, recopt, ermetizat
Greutate	1.877 kg / 1000 unități

SCREWERK	**STM330400220B**	
Desen metric A4	Scalarea 2:1	2024-10