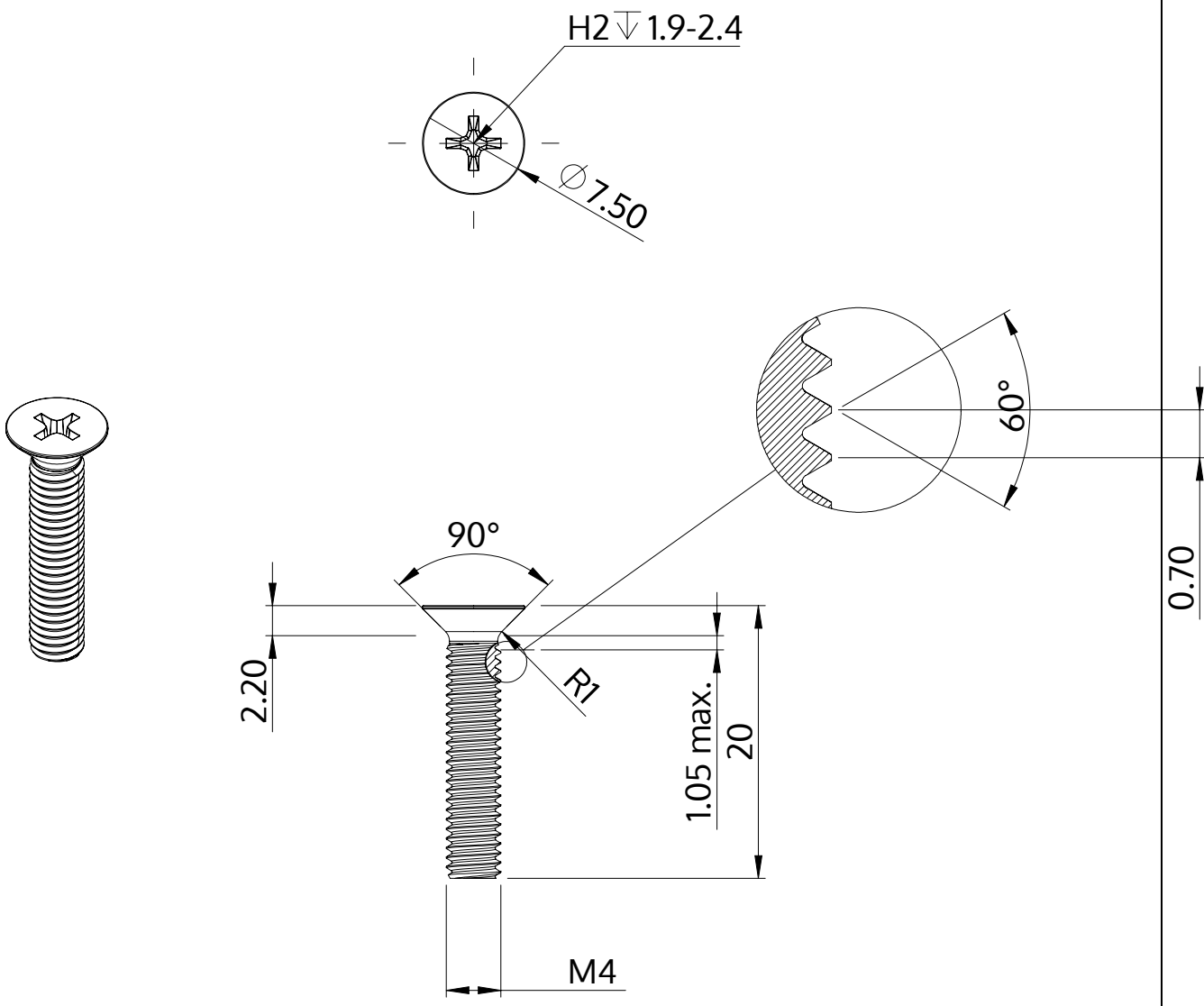

Описание	STM33 4.0x20.0 - H2
Материал	Нержавеющая сталь A2
Поверхность	чёрный
Вес	1.735 kg / 1000 Штука

SCREWERK	**STM330400200J**	
Метрический чертеж A4	Шкала 2:1	2025-06