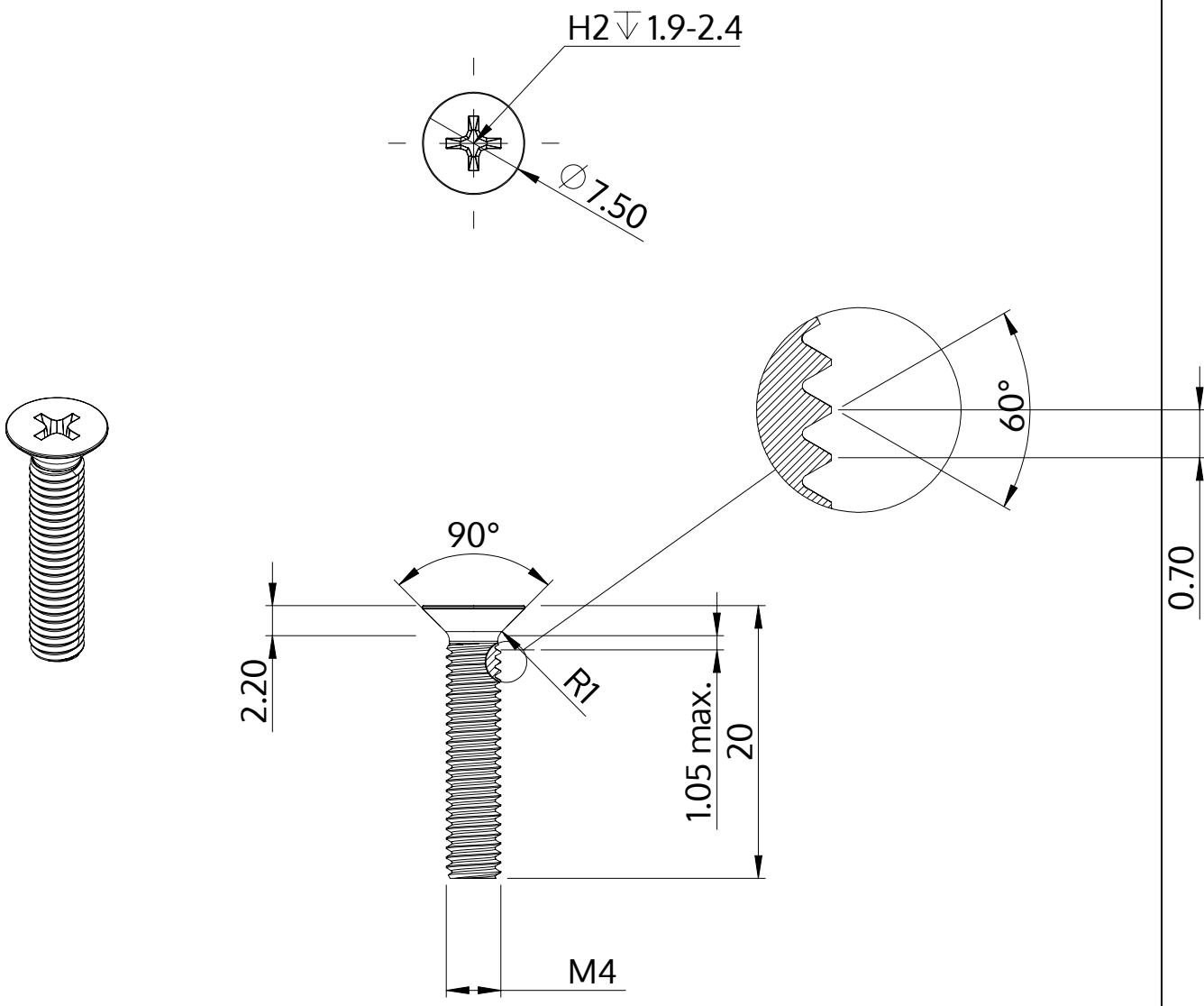

Descrizione	STM33 4.0x20.0 - H2
Materiale	acciaio inossidabile A2
Superficie	nero
Peso	1.735 kg / 1000 pezzi

SCREWERK	**STM330400200J**	
Disegno metrico A4	Scala 2:1	2025-06