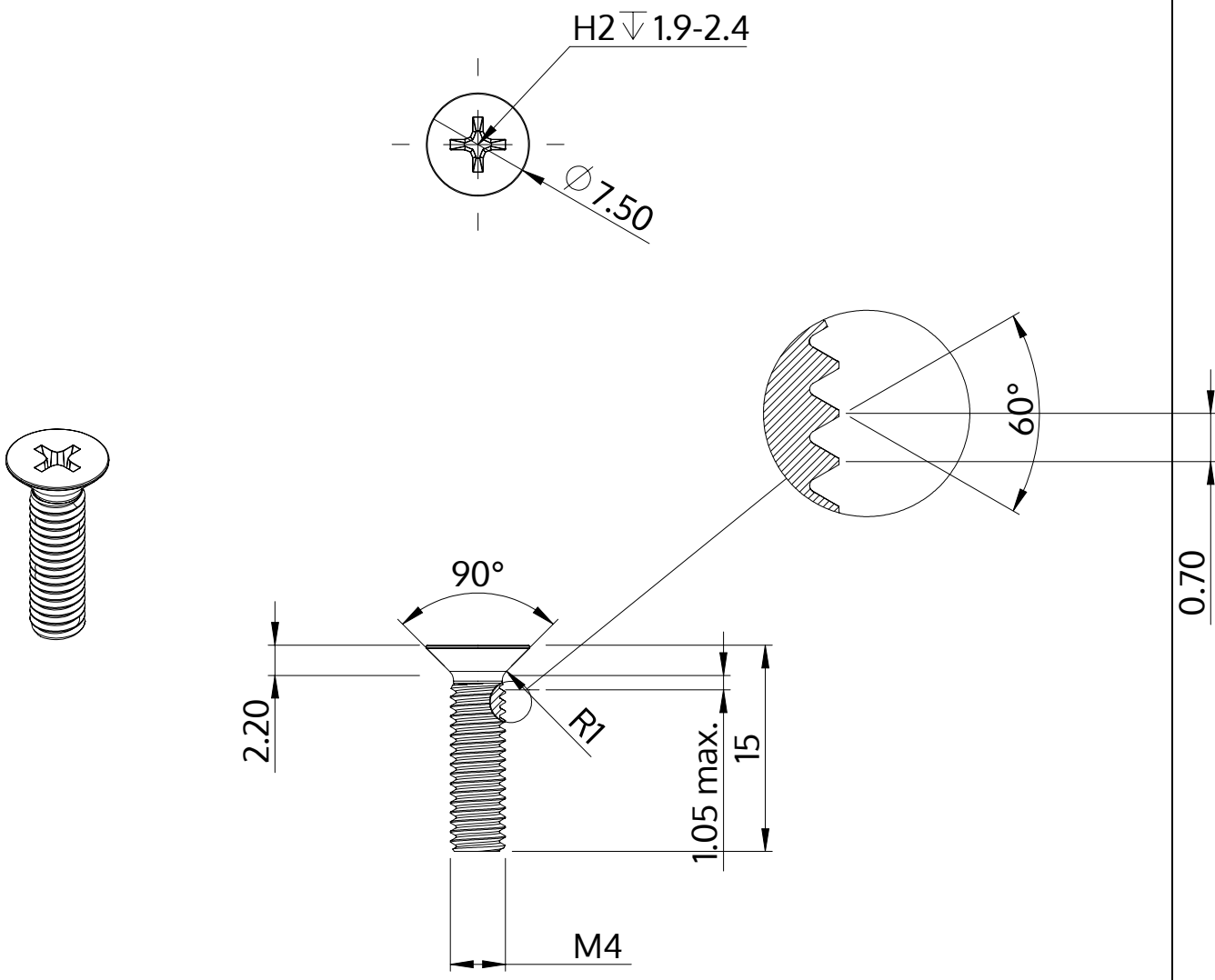

Описание	STM33 4.0x15.0 - H2
Материал	неръждаема стомана A2
Повърхност	гланциран, полиран, пасиваран
Тегло	1.379 kg / 1000 Бройка

SCREWERK	**STM330400150E**	
Метричен дизайн A4	Мащаб 2:1	2024-10