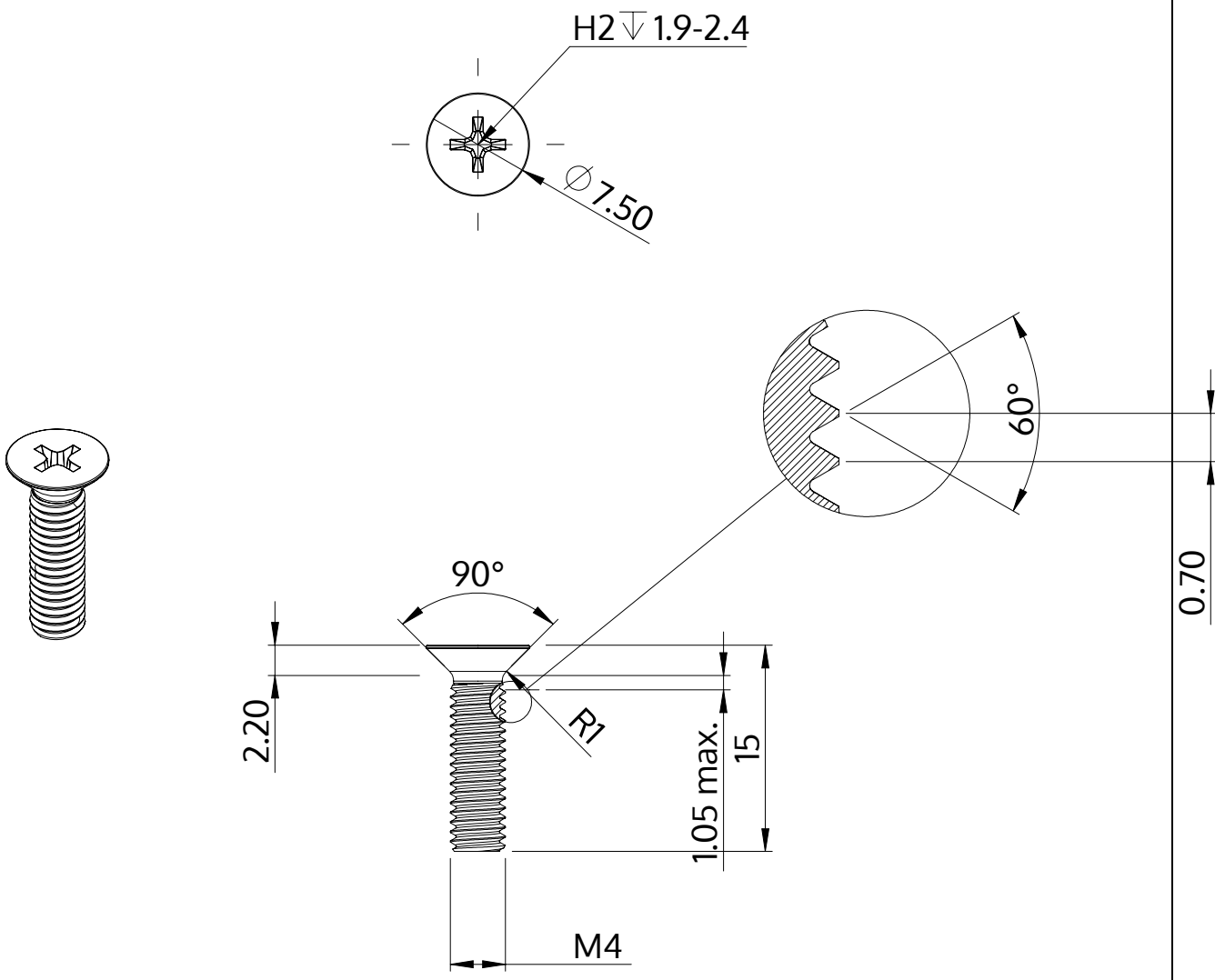

Описание	STM33 4.0x15.0 - H2
Материал	сталь, упрочненная
Поверхность	ZnNi, черная пассивировка+отжиг+масло
Вес	1.379 kg / 1000 Штука

SCREWERK	**STM330400150B**	
Метрический чертеж A4	Шкала 2:1	2024-10