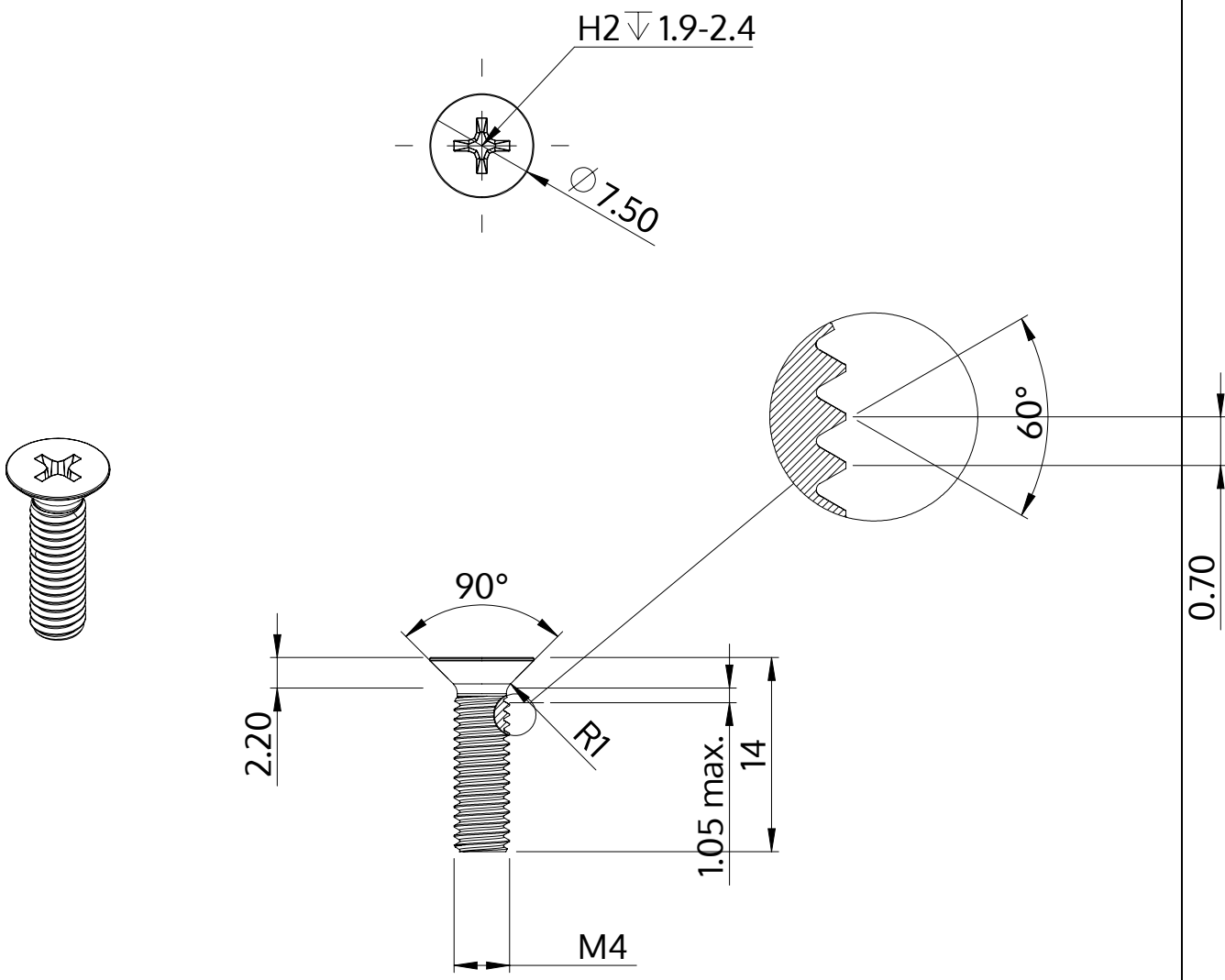

Beskrivelse	STM33 4.0x14.0 - H2
Materiale	Ædelstål A2
Overflade	blank, bejdset og passiveret
Vægt	1.308 kg / 1000 stykke

SCREWERK	**STM330400140E**	
Metrisk tegning A4	Skalering 2:1	2024-10