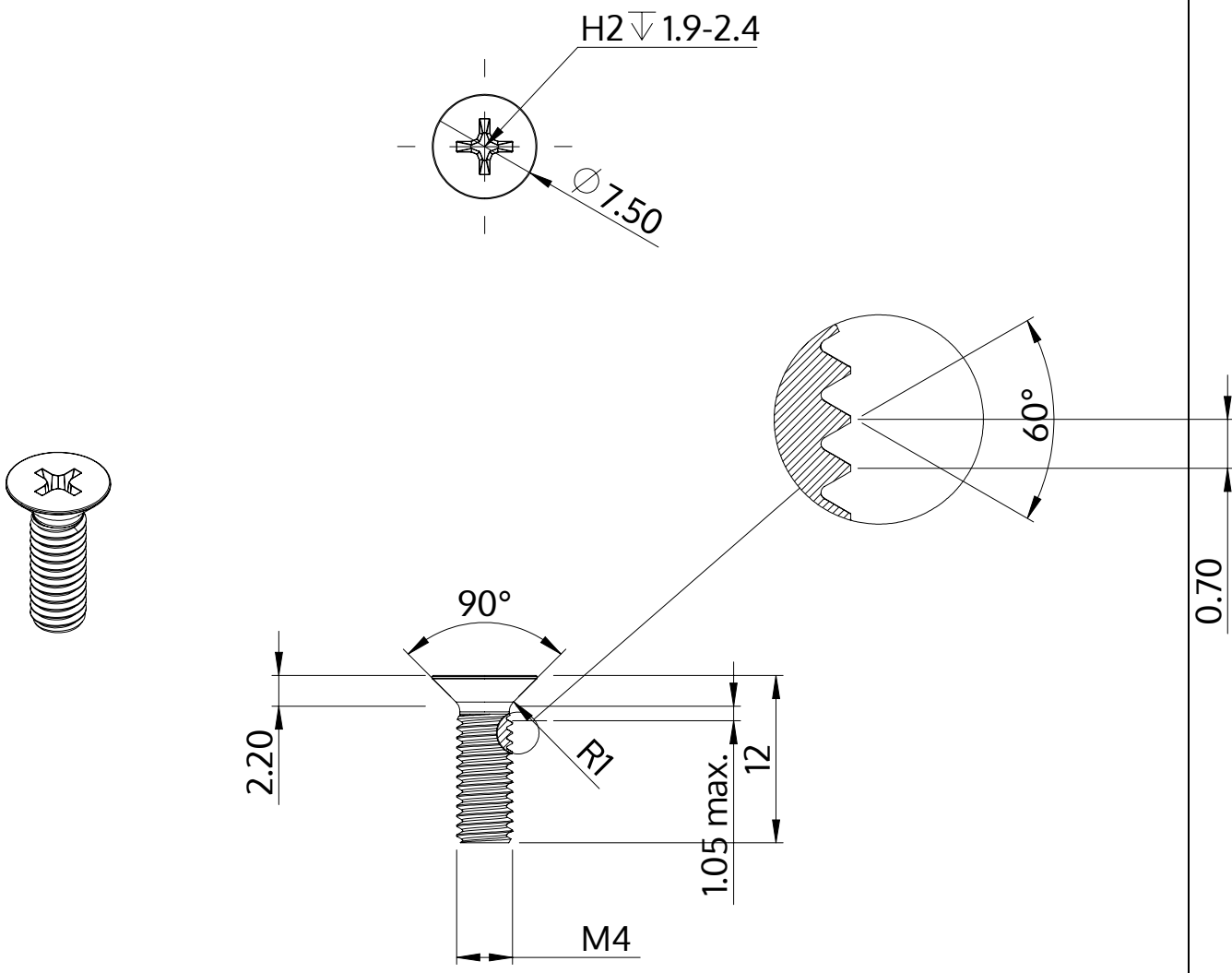

Opis	STM33 4.0x12.0 - H2
Materiał	Stal, hartowana
Powierzchnia	Ocynkowana 5-7 µm, temperowana, pasywowana na niebiesko
Waga	1.166 kg / 1000 sztuk

SCREWERK	**STM330400120S**	
Rysunek metryczny A4	Skala 2:1	2024-10